# Distribuzione fluidi ed energie
## Fluid & energy supply
## Distribution des énergies et des fluides
## Flussigkeiten-und Energie-Versorgung
## Suministro de fluidos y energias

www.filcar.eu

FILCAR

Distribuzione fluidi ed energia - Fluid & energy supply - Distribution des énergies et des fluides - Flussigkeiten-und Energie-Versorgung- Suministro de fluidos y energias

## Soluzioni innovative - Innovative Solutions

Solutiones Innovatives - Neue Lösungen - Soluciones Innovadoras

### DISTRIBUZIONE FLUIDI

*FLUID DISTRIBUTION - DISTRIBUTION FLUIDES - FLUSSIGKEITEN - DISTRIBUCIÓN FLUIDOS*

Tronix pag 10

Starter pag 16

Totem-Mid pag 18

Totem-Energy pag 20

Totem-Gas pag 22

Totem-Oil pag 24

T-Fluid pag 30

Msl-Oil pag 32

Porter pag 34


### POMPE E CENTRALINE PNEUMATICHE

*PNEUMATIC PUMPS GROUP - POMPES ET UNITÉS PNEUMATIQUE - FLUSSIGKEITEN- UND ENERGIE-VERSORGUNG - BOMBAS Y UNIDADES NEUMÁTICO*

Ariel pag 41

Om-Cap pag 48


### ESTRAZIONE OLIO ESAUSTO

*WASTE OIL EXTRACTION - EXTRACTION HUILE ÉPUISÉ - ALTOELABSAUGUNG - EXTRACCIÓN ACEITE USADO*

Transpoil pag 54




Indice
Index
Resume
Inhaltverzeichnis
Índice

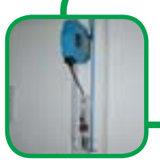

## Componenti per impianti - Components

Composants - Einzelprodukten - Componentes

**ASPIRAZIONE FLUIDI**
*Fluid extraction / Aspiration de fluides / AltÖl Absaugung / Aspiración de fluidos*
pag 60

**DISTRIBUZIONE OLIO**
*Oil distribution / Distribution d'huile / Ölversorgung / Distribución aceite*
pag 68

**FLUIDI SPECIALI**
*Special fluid handling equipment / Distribution de fluides / Flussigkeit-Versorgung / Distribución de fluidos*
pag 74

**DISTRIBUZIONE GRASSO**
*Grease distribution / Distribution Graisse / Fett Versörgung / Distribución grasa*
pag 78

**AVVOLGITORI**
*Hose reels / Enrouleurs / Aufroller / Enrolladores*
pag 82

**STOCCAGGIO E ACCESSORI**
*Tanks and accessories / Citernes et accessoires / Behälter und Zubehor / Cisternas y acesorios*
pag 96

# Classic Concept

Lot of time wasted in the study of the project;

Molto tempo utilizzato per la definizione del progetto;

Beaucoup de temps perdu pour définir le projet;

Viel Zeitverlust für die Bearbeitung des Proiektes;

Mucho tiempo perdido para el estudio del projecto.

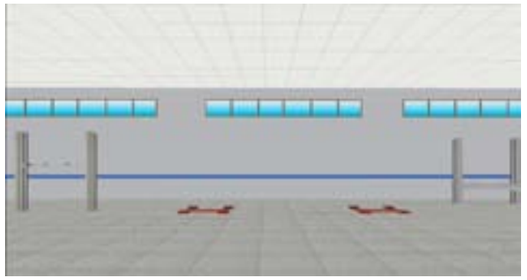

Standard solutions for special requests;

Soluzioni base indipendentemente dalle esigenze;

Solutiones basiques indépendament des exigences;

Standard Lösungen für besondere Wünschen;

Soluciones basicas para exigencias especiales;

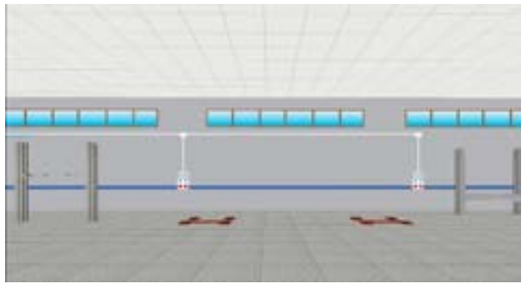

25

Who's controlling the project's development?

Chi coordina l'avanzamento del progetto?

Qui coordonne l'avancement du projet?

Wer die Entwicklung des Projektes koordiniert?

Quien sigue el projecto en su globalidad?

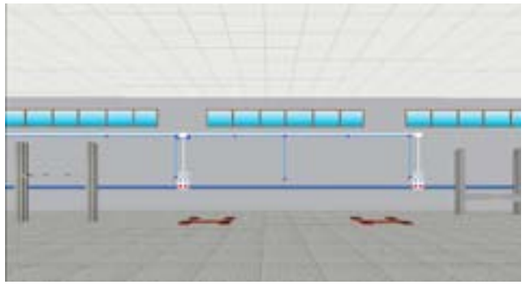

25

Unrespected timing due to many chain-aspects, who can tell me when I can start working?

Ognuno dipende dagli altri, chi garantisce il rispetto della consegna?

Chacun est dépendant de l'autre, qui garantit le delais final?

Jeder ist von den anderen abhängig, wer garantiert den endgültigen Liefertermin?

Si cada obra tiene retraso, quien garantiza el tiempo de entrega final?

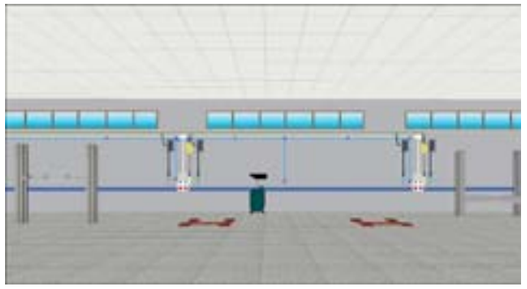

50

Too many reference persons, no one is responsible for all;

Troppi interlocutori e nessun responsabile generale;

Trop d'interlocuteurs et aucun responsable général;

Viele Ansprechpartner aber keinen verantwörtlich;

Muchos obreros, Nadie es responsable general.

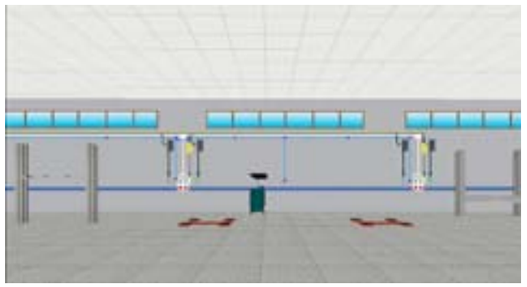

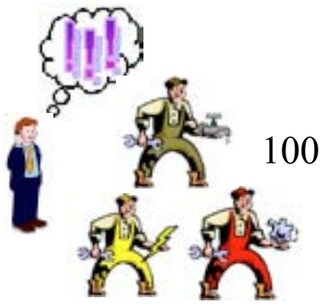


100



# Filcar Concept

Result ensured from the beginning;

Risultato garantito dall'inizio;

Resultat garantit du principe;

Erfolg garantiert von Anfang an;

Resultado garantizado desde el principio;

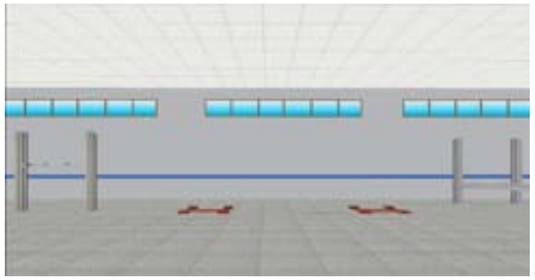

Every garage is a unique project;

Ogni progetto è una soluzione ad hoc;

Chaque project est unique;

Jedes Projekt ist eine besondere Lösung;;

Cada projecto es una realisatión especial;

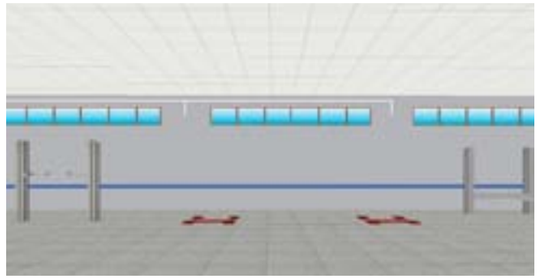

10

One quality standard for an extraordinary result;

Unico standard di lavoro per un risultato straordinario;

Un seul standard de travail pour un résultat superbe;

Einzige Arbeitsstandardsqualität für ein Supererfolg;

Unico estandard de trabajo para un resultado estraordinario;

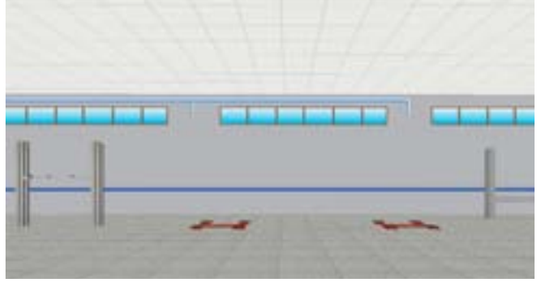

10

Sure result granted by a unique professional partner;

Risultato garantito da un unico interlocutore professionale;

Resultat garantit par un seul partenaire professionel;

Erfolgt garantiert von einem einzigen Profi Partner;

Resultato garantizado por un solo interlocutor profesional;

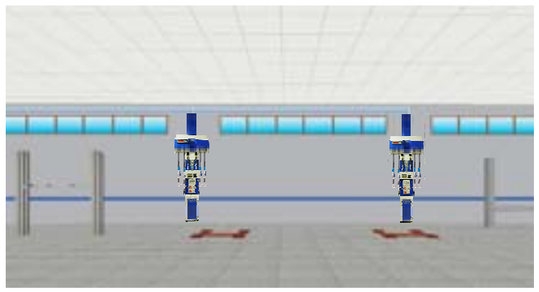

80

FILCAR is the unique referent for the whole service and warranty;

FILCAR è l'interlocutore unico per tutto il servizio e la garanzia;

FILCAR est le seul partnaire de l'elaboration du project jusqu'à la garantie;

FILCAR ist der einzige Ansprechpartner und garantiert den Service und die Gewährleistung;

FILCAR es el partner unico para todo el servicio y la garantia;

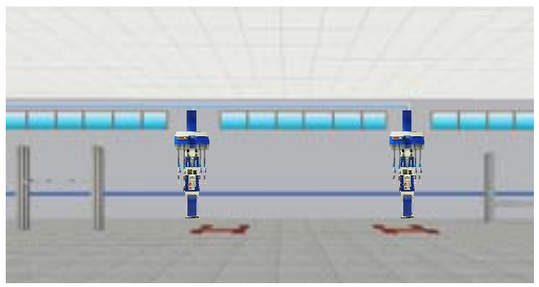

100

## Suggest Your Idea

## Always Improving

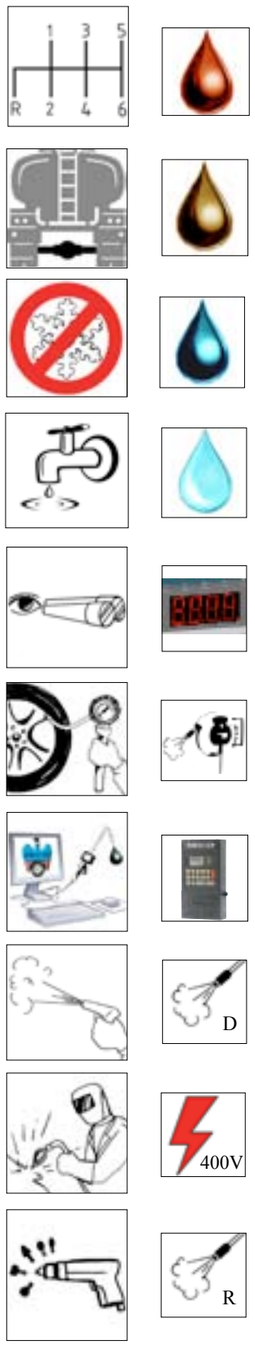

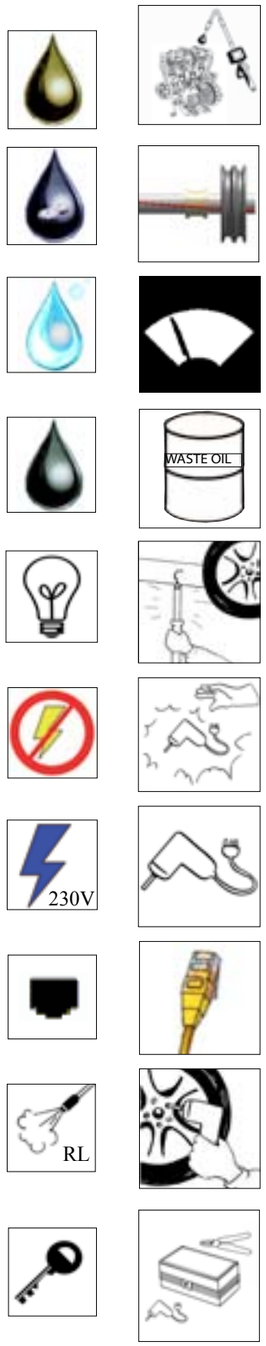


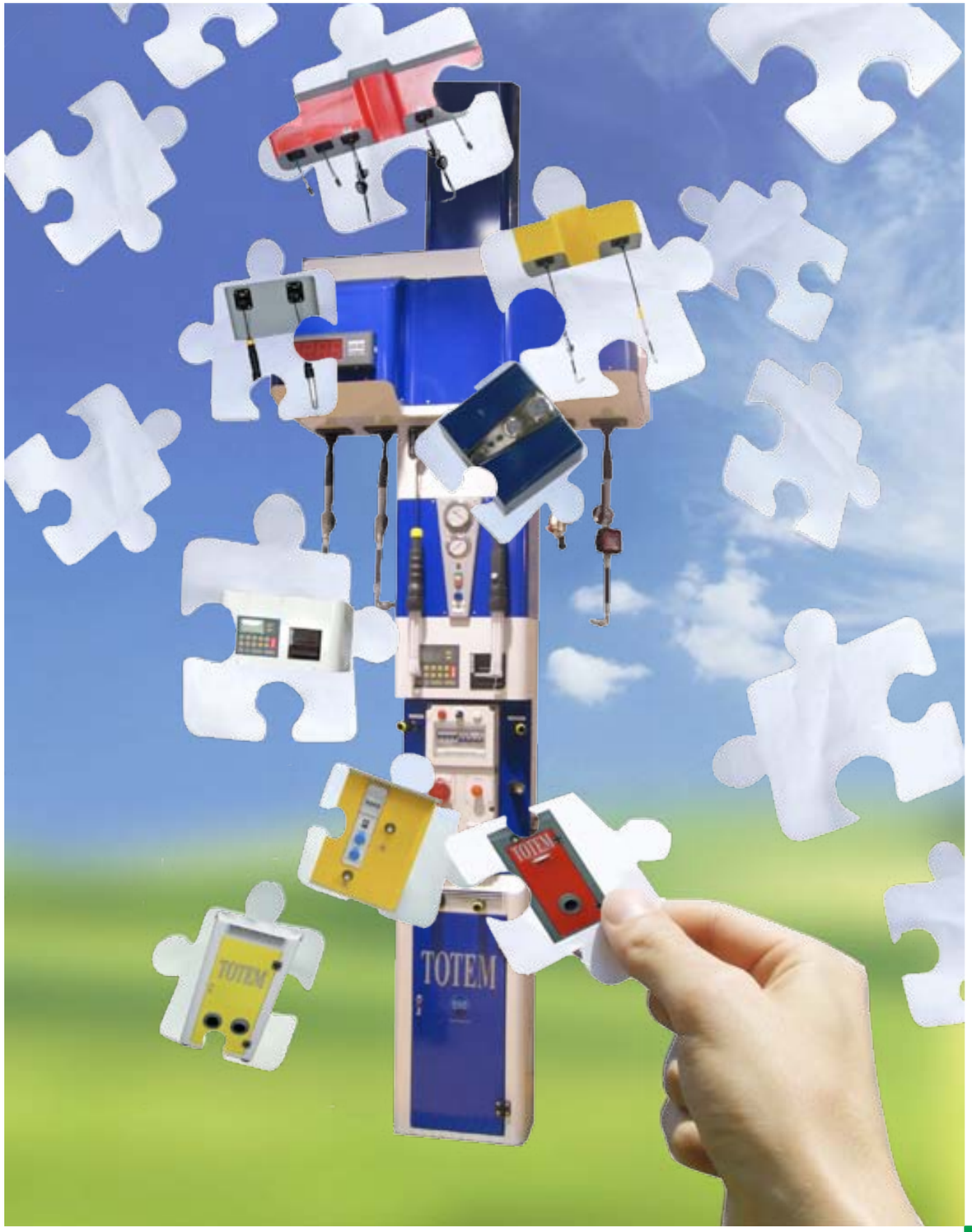

# TRONIX-1

Colonna Multiservizio per la distribuzione di un fluido, dotato di prese elettriche interbloccate 230V e 400V, aria compressa e aspirazione olio esausto a comando sia manuale (setettore) che automatico (ON/OFF). Dotato anche di lampada al LED ad alta luminosità, portabile.
Il TRONIX è totalmente integrabile all'arredo tecnico.

Multiservice column for fluid supply, comes with interlocked 230V and 400V sockets, compressed air and exhaust oil extraction with either manual or automatic ON/OFF switch. Supplied with a portable LED lamp with high glow. The TRONIX can be completely integrated in with the technical cabinets.

Colonne multiservice pour la distribution des fluides, il vient avec des prises en 230V et 400v agrafé, l'air comprimé et extraction des huiles usagées et avec un commande manuelle que automatique ON/OFF.
Équipé aussi de 1 lampe portable , LED lumineuses.
Le TRONIX est complètement intégrable avec les atelier techniques.

Multiservice Saeule fuer 1 Fluessigkeitsversorgung, mit Stromdose 230V und 400V interblokkiert, Druckluft, und Altoelabsaugung mit Manuelle und automatische Steuerung.
Ausgestattet mit tragbare LED-Lampe . TRONIX kann man mit Filcar Technische Einrichtungsprogramm integrieren.

Columna multiservicio para la distribuccion de un fluido, con tomas electricas y bloqueo de seguridad 220V y 400 , aire comprimido y aspiracion aceite usado; lleva un mando manual (selector) o automatico (ON/OFF). Lleva tambien 2 lamparas portables a LED de alta eficiencia.
El TRONIX puede ser perfectamente acoplado a los muebles tecnicos.

**OPTIONAL**
**LAMP-LED150**
Lampada a led
ad alta luminosità
portabile
e ricaricabile

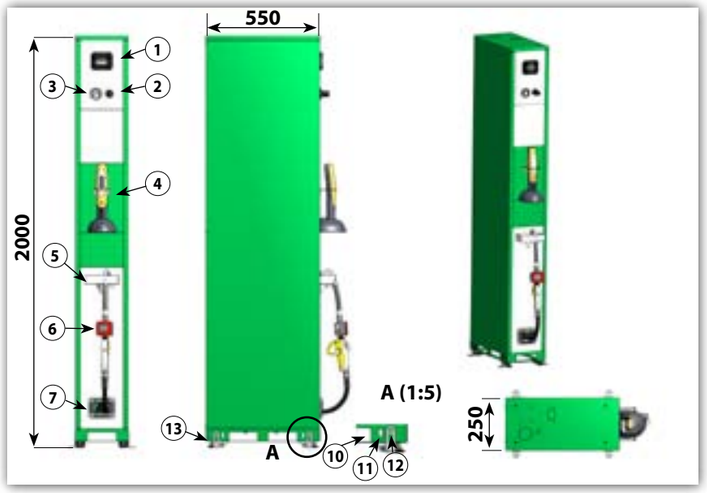


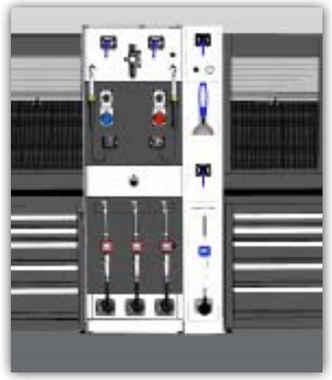

**ESEMPIO DI COMPOSIZIONE STARTER+TRONIX-1 + ARMADIETTI**

*EXAMPLE OF STARTER+TRONIX-1 + CABINETS COMPOSITION*



TRONIX-1

## TRONIX-1-EL

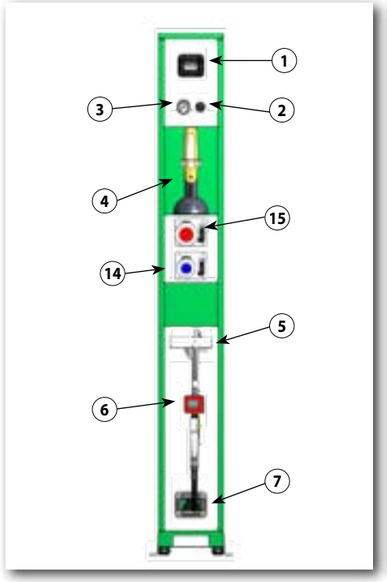


## TRONIX-1-OE

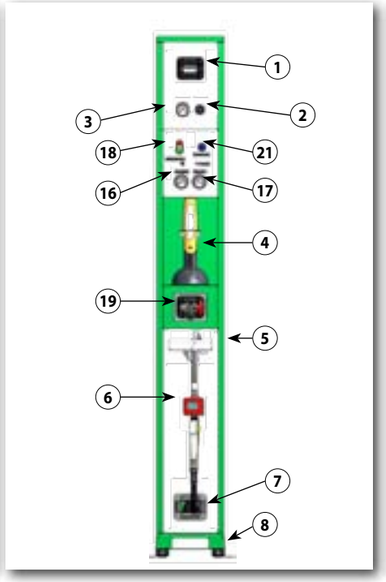


## TRONIX-1-OE-S

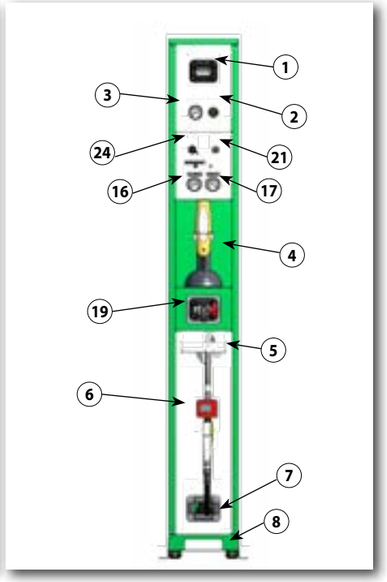

| | MODELLO | TRONIX-1 | TRONIX-1-EL | TRONIX-1-OE | TRONIX-1-OE-S |
|---|---|---|---|---|---|
| 1 | AVVOLGITORE ARIA COMPRESSA REGOLATA TUBO 8X12, L 10 mt | √ | √ | √ | √ |
| 2 | REGOLATORE DI PRESSIONE PER ARIA COMPRESSA | √ | √ | √ | √ |
| 3 | MANOMETRO PER LA LETTURA PRESSIONE ARIA REGOLATA | √ | √ | √ | √ |
| 4 | LAMPADA LED PORTATILE RICARICABILE | √ | √ | √ | √ |
| 5 | VASCHETTA RACCOGLI GOCCE | √ | √ | √ | √ |
| 6 | PISTOLA EROGATRICE PER OLIO MOTORE CON CONTALITRI DIGITALE ANTIGOCCE | √ | √ | √ | √ |
| 7 | AVVOLGITORE OLIO CON TUBO DA 1/2" 10 mt | √ | √ | √ | √ |
| 8 | CARTER FRONTALE DI COPERTURA | √ | √ | √ | √ |
| 9 | PANNELLO SUPERIORE PER CONNESSIONI | √ | √ | √ | √ |
| 10 | RULLINI INFERIORI PER PICCOLE MOVIMENTAZIONI | √ | √ | √ | √ |
| 11 | STAFFE DI FISSAGGIO A PAVIMENTO | √ | √ | √ | √ |
| 12 | PIEDINI REGOLABILI IN ALTEZZA | √ | √ | √ | √ |
| 13 | BASAMENTO INFORCABILE PER MOVIMENTAZIONE | √ | √ | √ | √ |
| 14 | PRESA INTERBLOCCATA 230V-16A-2P+T-50Hz-MONOFASE | - | √ | - | - |
| 15 | PRESA INTERBLOCCATA 400V-16A-3P+T-50Hz | - | √ | - | - |
| 16 | MANOMETRO RILEVAMENTO PRESS. LAVORO MOD. RECUPERO OLIO ESAUSTO | - | - | √ | √ |
| 17 | VACUOMETRO DI RILEVAMENTO DEPRESSIONE | - | - | √ | √ |
| 18 | SELETTORE MANUALE DI AZIONAMENTO MODULO REC. OLIO ESAUSTO | - | - | √ | - |
| 19 | MOD. ASPIR. OLIO ES. CON POMPA DOPPIA MEMBRANA AZIONAM. MAN. COMPRESO DI AVVOLGITORE 3/8" 5mt | - | - | √ | √ |
| 20 | VALVOLA DI ASPIRAZIONE PER ATTACCO SONDE CON FILTRO | - | - | √ | √ |
| 21 | SPIA BLU DI STATO PER GRUPPO ASPIRAZIONE OLIO ESAUSTO | - | - | - | √ |
| 22 | SPIA ROSSA DI ALLARME LIVELLO CISTERNA | - | - | - | √ |
| 23 | REGOLATORE PRESSIONE DI LAVORO DEL GRUPPO OLIO ESAUSTO | - | - | √ | √ |
| 24 | INTERRUTTORE ON/OFF ACCENSIONE GRUPPO OLIO ESAUSTO | - | - | √ | √ |

# TRONIX-2

Colonna Multiservizio per la distribuzione di due distinti fluidi, dotato di prese elettriche interbloccate 230V e 400V, aria compressa e aspirazione olio esausto a comando sia manuale (setettore) che automatico (ON/OFF). Dotato anche di 2 lampade al LED ad alta luminosità, portabile. Il TRONIX è totalmente integrabile all'arredo tecnico.

Multiservice column for fluid supply, comes with interlocked 230V and 400V sockets, compressed air and exhaust oil extraction with either manual or automatic ON/OFF switch. Supplied with 2 portable LED lamps with high glow. The TRONIX can be completely integrated in with the technical cabinets

Colonne multiservice pour la distribution des fluides, il vient avec des prises en 230V et 400v agrafé, l'air comprimé et extraction des huiles usagées et avec un commande manuelle que automatique ON/OFF. Équipé aussi de 2 lampes portables , LED lumineuses. Le TRONIX est complètement intégrable avec les atelier techniques.

Multiservice Saeule fuer 2 Fluessigkeitsversorgung, mit Stromdose 230V und 400V interblokkiert, Druckluft, und Altoelabsaugung mit Manuelle und automatische Steuerung. Ausgestattet mit 2 tragbare LED-Lampe. TRONIX kann man mit Filcar Technische Einrichtungsprogramm integrieren.

Columna multiservicio para la distribuccion de dos distintos fluidos, con tomas electricas y bloqueo de seguridad 220V y 400 , aire comprimido y aspiracion aceite usado; lleva un mando manual (selector) o automatico (ON/OFF). Lleva tambien 2 lamparas portables a LED de alta eficiencia. El TRONIX puede ser perfectamente acoplado a los muebles tecnicos.

**OPTIONAL**

**LAMP-LED150**

Lampada a led
ad alta luminosità
portabile
e ricaricabile

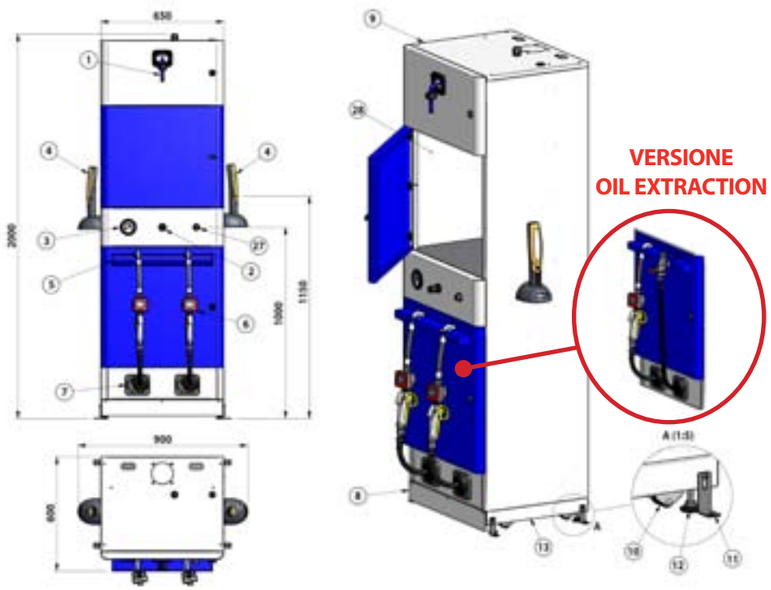


TRONIX-2

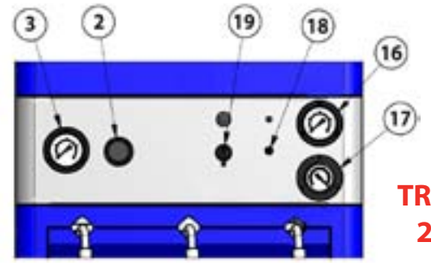

TRONIX 2-OE

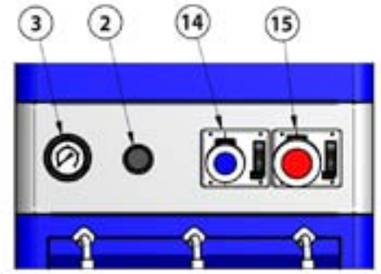

TRONIX 2-EL

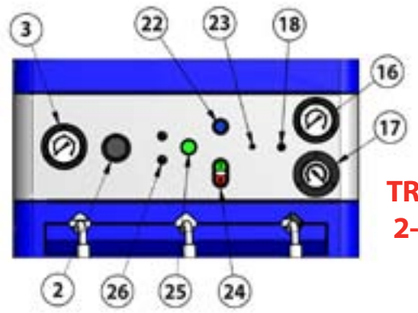

TRONIX 2-OE-S

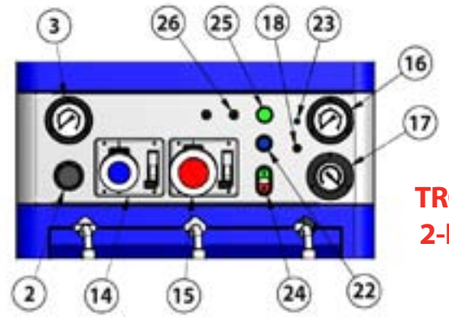

TRONIX 2-FULL

| | MODELLO | TRONIX-2 | TRONIX-2-EL | TRONIX-2-OE | TRONIX-2-OE-S | TRONIX-2-FULL |
|---|---|---|---|---|---|---|
| 1 | AVV. AIR COMPRESS. DIRETTA TUBO 8X12, L 10 mt | 1 √ | 1 √ | 1 √ | 1 √ | 1 √ |
| 2 | REGOLATORE PRESSIONE AIR COMPRESS AVVOLGITORE | √ | √ | √ | √ | √ |
| 3 | MANOMETRO LETTURA PRESS. AIR REG. | √ | √ | √ | √ | √ |
| 4 | LAMPADA 150 LED PORTATILE RICARICABILE | 2 √ | 2 √ | 2 √ | 2 √ | 2 √ |
| 5 | VASCHETTA RACCOGLI GOCCE | √ | √ | √ | √ | √ |
| 6 | PISTOLA EROGATRICE OIL CON CONTALITRI DIGITALE | 2 √ | 2 √ | 1 √ | 1 √ | 1 √ |
| 7 | AVV. OIL CON TUBO DA 1/2" 10 mt | 2 √ | 2 √ | 1 √ | 1 √ | 1 √ |
| 8 | CARTER FRONTALE DI COPERTURA | √ | √ | √ | √ | √ |
| 9 | PANNELLO SUPERIORE PER CONNESSIONI | √ | √ | √ | √ | √ |
| 10 | RULLINI INFERIORI MOVIMENTAZIONI | √ | √ | √ | √ | √ |
| 11 | STAFFE DI FISSAGGIO A PAVIMENTO | √ | √ | √ | √ | √ |
| 12 | PIEDINI REGOLABILI IN ALTEZZA | √ | √ | √ | √ | √ |
| 13 | BASAMENTO INFORCABILE | √ | √ | √ | √ | √ |
| 14 | PRESA INTERBLOCCATA 230V-16A-2P+T-50Hz-MONOFASE | - | √ | - | - | √ |
| 15 | PRESA INTERBLOCCATA 400V-16A-3P+T-50Hz | - | √ | - | - | √ |
| 16 | MANOMETRO PRESS. LAVORO MOD. RECUPERO OLIO ESAUSTO | - | - | √ | √ | √ |
| 17 | VACUOMETRO DI RILEVAMENTO DEPRESSIONE | - | - | √ | √ | √ |
| 18 | REGOLATORE DI PRESSIONE OLIO ESAUSTO | - | - | √ | √ | √ |
| 19 | SELETTORE MANUALE DI AZIONAMENTO OLIO ESAUSTO | - | - | √ | - | - |
| 20 | ASP. OLIO ESAUSTO CON POMPA DOPPIA MEMBRANA E AVV. 3/8" - 5mt | - | - | √ | √ | √ |
| 21 | VALVOLA DI ASPIRAZIONE PER ATTACCO SONDE CON FILTRO | - | - | √ | √ | √ |
| 22 | SPIA BLU STATO ASPIRAZIONE OLIO ESAUSTO | - | - | - | √ | √ |
| 23 | SPIA ROSSA ALLARME LIVELLO CISTERNA | - | - | - | √ | √ |
| 24 | INTERRUTTORE ON/OFF ACCENSIONE | - | - | - | √ | √ |
| 25 | INTERRUTTORE GRUPPO OLIO ESAUSTO | - | - | - | √ | √ |
| 26 | FUSIBILE PROTEZIONE | - | - | - | √ | √ |
| 27 | ATTACCO PER INNESTO RAPIDO 3/8" ARIA FILTRATA REGOLATA | √ | - | - | - | - |
| 28 | VANO PORTA OGGETTI | OPTIONAL | OPTIONAL | OPTIONAL | OPTIONAL | OPTIONAL |

# TRONIX-3

Colonna Multiservizio per la distribuzione di tre distinti fluidi, dotato di prese elettriche interbloccate 230V e 400V, aria compressa e aspirazione olio esausto a comando sia manuale (setettore) che automatico (ON/OFF). Dotato anche di 2 lampade al LED ad alta luminosità, portabile. Il TRONIX è totalmente integrabile all'arredo tecnico.

Multiservice column for fluid supply, comes with interlocked 230V and 400V sockets, compressed air and exhaust oil extraction with either manual or automatic ON/OFF switch. Supplied with 2 portable LED lamps with high glow. The TRONIX can be completely integrated in with the technical cabinets.

Colonne multiservice pour la distribution des fluides, il vient avec des prises en 230V et 400v agrafé, l'air comprimé et extraction des huiles usagées et avec un commande manuelle que automatique ON/OFF. Équipé aussi de 2 lampes portables , LED lumineuses. Le TRONIX est complètement intégrable avec les atelier techniques.

Multiservice Saeule fuer 3 Fluessigkeitsversorgung, mit Stromdose 230V und 400V interblokkiert, Druckluft, und Altoelabsaugung mit Manuelle und automatische Steuerung. Ausgestattet mit 2 tragbare LED-Lampe . TRONIX kann man mit Filcar Technische Einrichtungsprogramm integrieren.

Columna multiservicio para la distribuccion de tres distintos fluidos, con tomas electricas y bloqueo de seguridad 220V y 400 , aire comprimido y aspiracion aceite usado; lleva un mando manual (selector) o automatico (ON/OFF). Lleva tambien 2 lamparas portables a LED de alta eficiencia. El TRONIX puede ser perfectamente acoplado a los muebles tecnicos.

**OPTIONAL**

**LAMP-LED150**

Lampada a led
ad alta luminosità
portabile
e ricaricabile

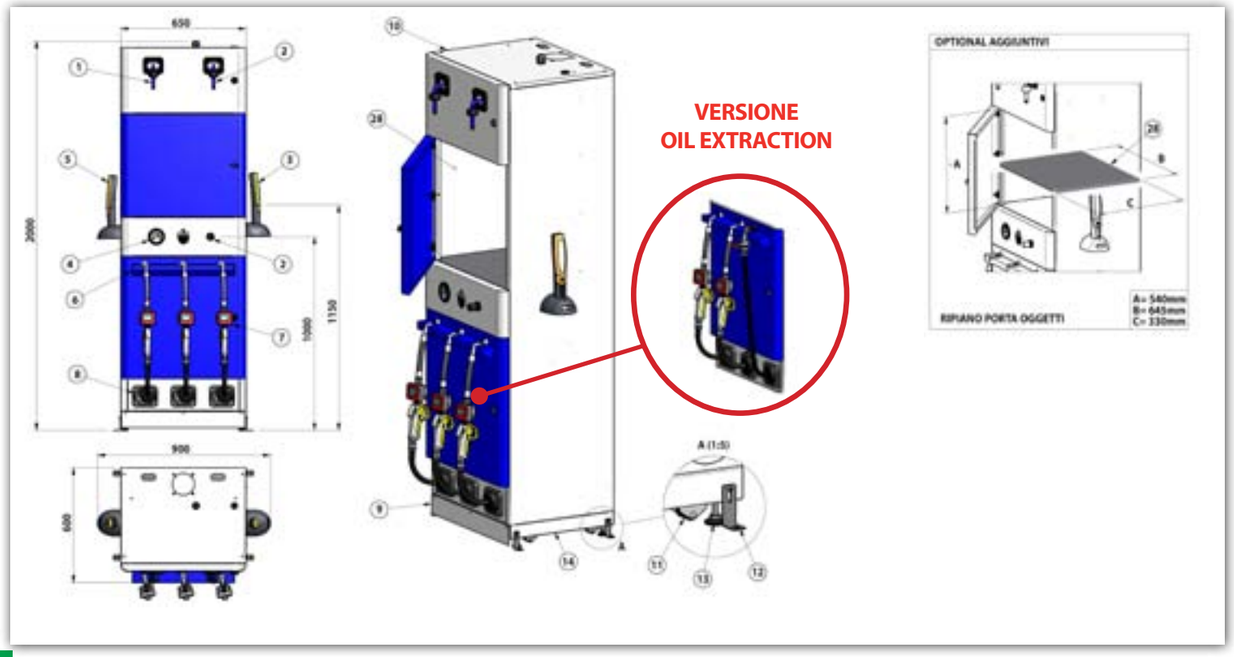




TRONIX-3

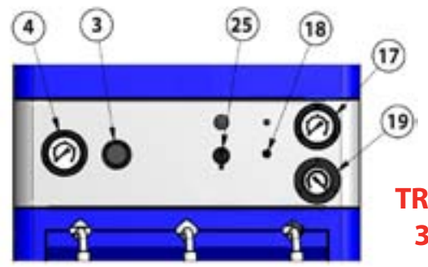

TRONIX 3-OE

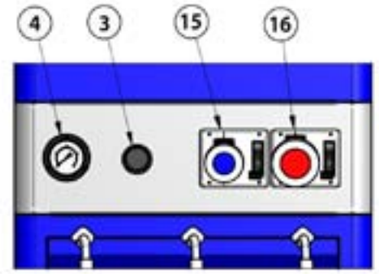

TRONIX 3-EL

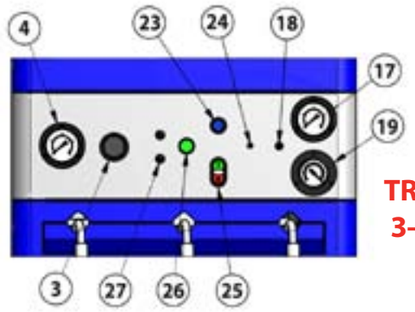

TRONIX 3-OE-S

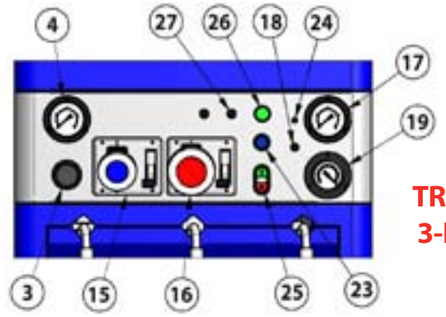

TRONIX 3-FULL

| | MODELLO | TRONIX-3 | TRONIX-3-EL | TRONIX-3-OE | TRONIX-3-OE-S | TRONIX-3-FULL |
|---|---|---|---|---|---|---|
| 1 | AVV. AIR COMPRESS. DIRETTA TUBO 8X12, L 10 mt | 1 √ | 1 √ | 1 √ | 1 √ | 1 √ |
| 2 | AVV. AIR REG. TUBO 8X12, L 10 mt | 1 √ | 1 √ | 1 √ | 1 √ | 1 √ |
| 3 | REGOLATORE PRESS. AIR COMPRESA PER AVVOLGITORI | √ | √ | √ | √ | √ |
| 4 | MANOMETRO LETTURA PRESS. AIR REG. | √ | √ | √ | √ | √ |
| 5 | LAMPADA 150 LED PORTATILE RICARICABILE | 2 √ | 2 √ | 2 √ | 2 √ | 2 √ |
| 6 | VASCHETTA RACCOGLI GOCCE | √ | √ | √ | √ | √ |
| 7 | PISTOLA EROGATRICE OIL CON CONTALITRI DIGITALE | 3 √ | 3 √ | 2 √ | 2 √ | 2 √ |
| 8 | AVV. OIL CON TUBO DA 1/2" 10 mt | 3 √ | 3 √ | 2 √ | 2 √ | 2 √ |
| 9 | CARTER FRONTALE DI COPERTURA | √ | √ | √ | √ | √ |
| 10 | PANNELLO SUPERIORE PER CONNESSIONI | √ | √ | √ | √ | √ |
| 11 | RULLINI INFERIORI MOVIMENTAZIONI | √ | √ | √ | √ | √ |
| 12 | STAFFE DI FISSAGGIO A PAVIMENTO | √ | √ | √ | √ | √ |
| 13 | PIEDINI REGOLABILI IN ALTEZZA | √ | √ | √ | √ | √ |
| 14 | BASAMENTO INFORCABILE | √ | √ | √ | √ | √ |
| 15 | PRESA INTERBLOCCATA 230V-16A-2P+T-50Hz-MONOFASE | - | √ | - | - | √ |
| 16 | PRESA INTERBLOCCATA 400V-16A-3P+T-50Hz | - | √ | - | - | √ |
| 17 | MANOMETRO PRESS. LAVORO MOD. RECUPERO OLIO ESAUSTO | - | - | √ | √ | √ |
| 18 | REGOLATORE DI PRESSIONE OLIO ESAUSTO | - | - | √ | √ | √ |
| 19 | VACUOMETRO DI RILEVAMENTO DEPRESSIONE | - | - | √ | √ | √ |
| 20 | SELETTORE MANUALE DI AZIONAMENTO OLIO ESAUSTO | - | - | √ | - | - |
| 21 | ASPIRAZIONE OLIO ESAUSTO CON POMPA DOPPIA MEMBRANA E AVV. 3/8" 5mt | - | - | √ | √ | √ |
| 22 | VALVOLA DI ASPIRAZIONE PER ATTACCO SONDE CON FILTRO | - | - | √ | √ | √ |
| 23 | SPIA BLU STATO ASPIRAZIONE OLIO ESAUSTO | - | - | - | √ | √ |
| 24 | SPIA ROSSA ALLARME LIVELLO CISTERNA | - | - | - | √ | √ |
| 25 | INTERRUTTORE ON/OFF ACCENSIONE | - | - | - | √ | √ |
| 26 | INTERRUTTORE GRUPPO OLIO ESAUSTO | - | - | - | √ | √ |
| 27 | FUSIBILE PROTEZIONE | - | - | - | √ | √ |
| 28 | VANO PORTA OGGETTI | OPTIONAL | OPTIONAL | OPTIONAL | OPTIONAL | OPTIONAL |

Colonna multiservizio per la distribuzione di olio, fluidi tecnici, aria compressa, energia elettrica, lampade al neon dotate di avvolgitore e aspirazione gas di scarico (da collegare ad un aspiratore centralizzato).

Multiservice column to dispence oil and other fluids, compressed air , electrical sockets, hose reels with neon lamp and exhaust extraction (to be connected to a centralized fan).

Plusieurs colonnes pour la distribution du pétrole, des fluides techniques, de l'air comprimé, de l'électricité, les lampes au néon ayant bobineuse et d'échappement (à être relié à un aspirateur central).

Multiservice-Spalte für die Verteilung von Öl, technische Flüssigkeiten, Druckluft, Strom, Neonlampen mit Aufwickler und Aspiration Abgas (bis zu einer zentralen Vakuum angeschlossen werden) ausgestattet.

Columna multiservicio para la distribución de aceite, líquidos técnicos, aire comprimido, electricidad, lámparas de neón equipado con rebobinadora y el gas de escape aspiración (para ser conectado a una central de vacío).

**OPTIONAL**
**LAMP-LED150**
Lampada a led
ad alta luminosità
portabile
e ricaricabile

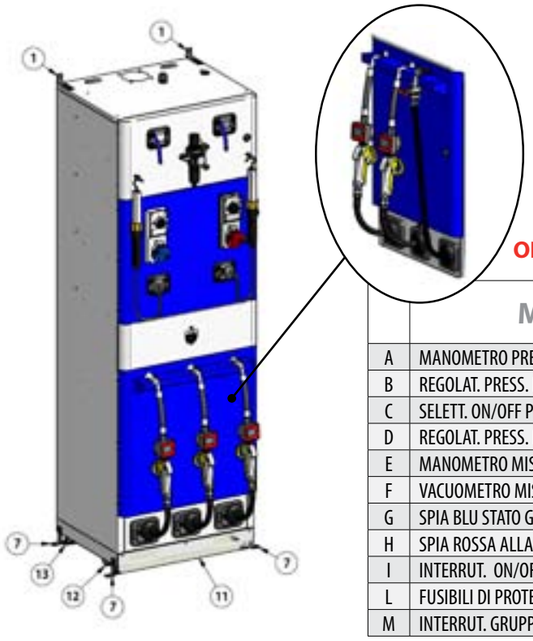


**VERSIONE OIL EXTRACTION**

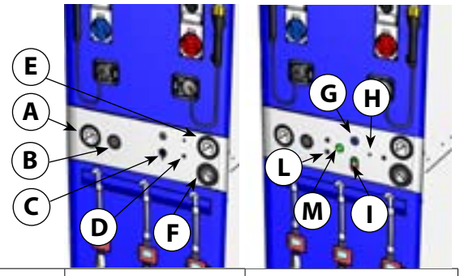


| | MODELLO | STARTER-OE | STARTER-OE-S |
|---|---|---|---|
| A | MANOMETRO PRESS. ARIA COMPRES.REG. | √ | √ |
| B | REGOLAT. PRESS. PER AVVOLG. ARIA | √ | √ |
| C | SELETT. ON/OFF PER ACCENS. GRUPPO OLIO ES. | √ | √ |
| D | REGOLAT. PRESS. DI LAVORO GRUPPO OLIO ES. | √ | √ |
| E | MANOMETRO MISUR.PRESS. ARIA INGRESSO | √ | √ |
| F | VACUOMETRO MISURAZIONE DEPRESSIONE | √ | √ |
| G | SPIA BLU STATO GRUPPO ASPIRAZ. OLIO ESAUSTO | - | √ |
| H | SPIA ROSSA ALLARME LIVELLO CISTERNA | - | √ |
| I | INTERRUT. ON/OFF GRUPPO ESAUSTO | - | √ |
| L | FUSIBILI DI PROTEZIONE GRUPPO OLIO ES. | - | √ |
| M | INTERRUT. GRUPPO OLIO ESAUSTO | - | √ |





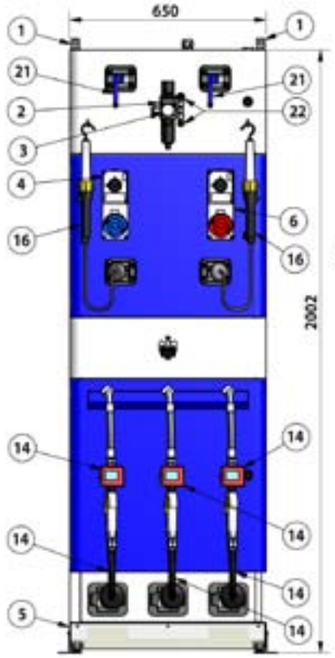


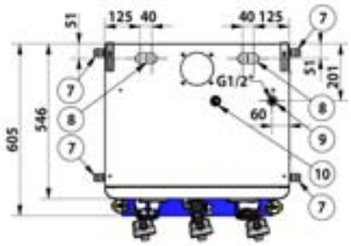


**ESEMPIO DI COMPOSIZIONE STARTER + ARMADIETTI**

*EXAMPLE OF STARTER + CABINETS COMPOSITION*

| | MODELLO | STARTER | STARTER-M | STARTER-GAS | STARTER-M-GAS |
|---|---|---|---|---|---|
| 1 | STAFFE DI FISSAGGIO A PARETE | √ | √ | √ | √ |
| 2 | FILTRO REGOLATORE ARIA COMPRESSA | √ | √ | √ | √ |
| 3 | MANOMETRO LETTURA PRESSIONE ARIA REGOLATA | √ | √ | √ | √ |
| 4 | PRESA ELETTR. IND. MONOFASE INTERBLOCCATA CON FUSIBILI DI PROTEZIONE 220V-16A | √ | √ | √ | √ |
| 5 | BASAMENTO INFORCABILE PER MOVIMENTAZIONE | √ | √ | √ | √ |
| 6 | PRESA ELETTR. IND. 3 FASE INTERBLOCCATA CON FUSIBILI DI PROTEZIONE 3P+T 380V-16A | √ | √ | √ | √ |
| 7 | STAFFE DI FISSAGGIO A PAVIMENTO | √ | √ | √ | √ |
| 8 | PREDISPOSIZIONI PER USCITA TUBI OLIO | √ | √ | √ | √ |
| 9 | ATTAC. G 1/2" FEMM. PER ALIMENT. PNEUM. MACCH. | √ | √ | √ | √ |
| 10 | CAVO ELETTR. DI ALIMENTAZ. MACCH. SPINA 5 POLI | √ | √ | √ | √ |
| 11 | CARTER FRONTALE DI COPERTURA | √ | √ | √ | √ |
| 12 | RULLINI INFERIORI PER PICCOLE MOVIMENTAZIONI | √ | √ | √ | √ |
| 13 | PIEDINI REGOLABILI IN ALTEZZA | √ | √ | √ | √ |
| 14 | AVVOLG. OLIO 1/2" 10 mt CON PISTOLA C.Lt SALV. | 3 √ | 3 √ | - | - |
| 15 | AVVOLG. OLIO 1/2" 10 mt CON PISTOLA SEMP. SALV. | - | - | 3 √ | 3 √ |
| 16 | AVVOLG. 15 mt CON LAMPADA NEON 11W | 2 √ | 2 √ | 2 √ | 2 √ |
| 17 | ELETTROVALV. 1/2" MONITORAGGIO FLUIDI | - | 3 √ | - | 3 √ |
| 18 | TASTIERA CON STAMPANTE MONITORAGGIO FLUIDI | - | √ | - | √ |
| 19 | PRESA 230V INTERBLOCC. 16A, 1 FASE+N+T | √ | √ | √ | √ |
| 20 | PRESA 400V INTERBLOCC. 16A, 3 FASE+T | √ | √ | √ | √ |
| 21 | AVVOLG. ARIA COMPRESSA 8/12 mm 10 mt | 2 √ | 2 √ | 2 √ | 2 √ |
| 22 | ATTACCHI FILTROREGOLATI 3/8" F PER RUBINETTI RAPIDI ARIA COMPRESSA | 2 √ | 2 √ | 2 √ | 2 √ |
| 23 | MANICOTTO Ø 100 PER COLLEGAM. TUBO FLESSIBILE GAS DI SCARICO | - | - | √ | √ |

# TOTEM-MID

TOTEM-MID

Terminale multiservizio da parete per distribuzione energie

Wall mounted multiservice unit for energy distribution

Boîtier mural de distribution des énergies

Wandmontiert Service-Einheit für Energie Versorgung

Unidad de servicio a pared para distribución de energias

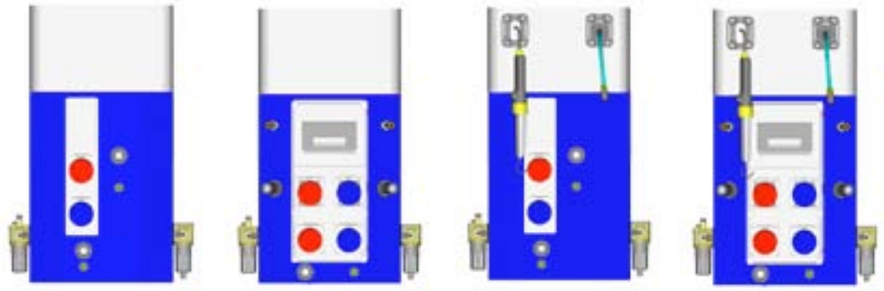

| | TOTEM-MID1 | TOTEM-MID2 | TOTEM-MID1-FULL | TOTEM-MID2-FULL |
|---|---|---|---|---|
| AVV. AIR 10/14 mm - 8 mt | - | - | 1 | 1 |
| AVV. LAMP - 15 mt | - | - | 1 | 1 |
| AIR 1/2" FILT. REG. | - | 2 | 1 | 2 |
| AIR 1/2" FILT. REG. OIL. | 1 | 1 | 1 | 1 |
| 230V, 16A, 2P+T, 50-60Hz | 1 | 2 | 1 | 2 |
| 400V, 16A, 3P+N+T, 50-60Hz | 1 | 2 | 1 | 2 |
| PROT. TERM. | 2 | 4 | 2 | 4 |

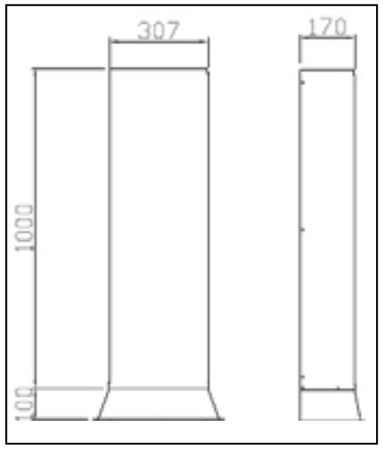


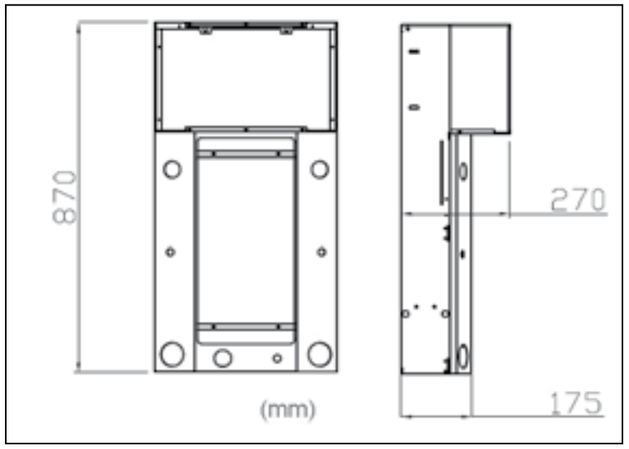

# TOTEM-ENERGY

TOTEM-ENERGY

Colonna Multiservizio per distribuzione energie

Multiservice column for multienergy supply

Borne multiservice pour la distribution des énergies

Multiservice Säule für EnergieVersorgung

Columna multiservicio para distribución de energias

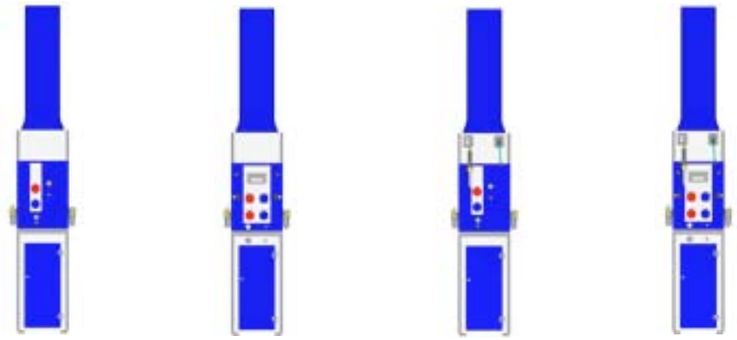

| | TOTEM-ENERGY1 | TOTEM-ENERGY2 | TOTEM-ENERGY-1FULL | TOTEM-ENERGY-2FULL |
|---|---|---|---|---|
| AVV. AIR 10/14 mm - 8 mt | - | - | 1 | 1 |
| AVV. LAMP - 15 mt | - | - | 1 | 1 |
| AIR 1/2" FILT. REG. | 1 | 2 | 1 | 2 |
| AIR 1/2" FILT. REG. OIL. | 1 | 1 | 1 | 1 |
| 230V, 16A, 2P+T, 50-60Hz | 1 | 2 | 1 | 2 |
| 400V, 16A, 3P+N+T, 50-60Hz | 1 | 2 | 1 | 2 |
| PROT. TERM. | 2 | 4 | 2 | 4 |
| TOTEM-CARTER | 1 | 1 | 1 | 1 |
| TOTEM-MOD1000 | 1 | 1 | 1 | 1 |
| TOTEM-BOX | 1 | 1 | 1 | 1 |

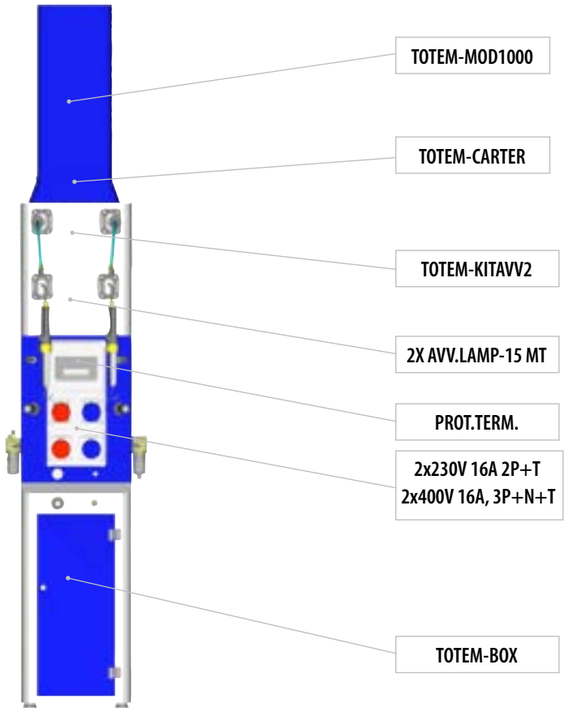


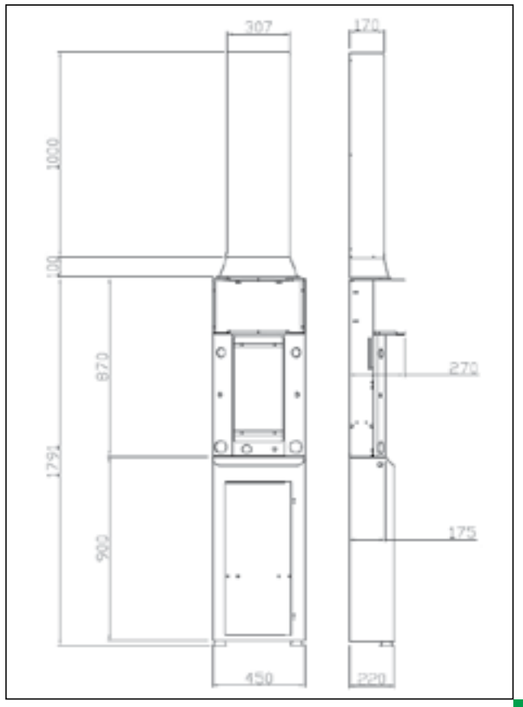

# TOTEM-GAS

Colonna Multiservizio per distribuzione energie e aspirazione gas di scarico (da collegare ad un aspiratore centralizzato)

Multiservice column for energy supply and exhaust extraction (to be connected to a centralized fan)

Borne pour la distribution des énergies et l'aspiration des gaz d'échappement (à raccorder avec un ventilateur)

Multiservice Säule für EnergieVersorgung und AbgasAbsaugung (Ventilator nicht enthalten)

Columna multiservicio para distribución de energias y aspiración de gas d'escape (aspirador no incluido)

# TOTEM-GAS

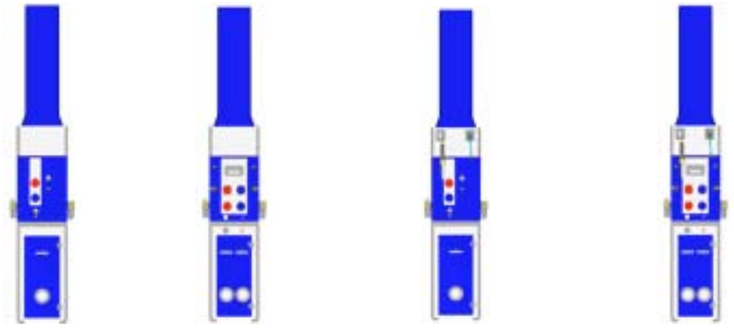

| | TOTEM-GAS1 | TOTEM-GAS2 | TOTEM-ENERGY1FULL | TOTEM-ENERGY2FULL |
|---|---|---|---|---|
| AVV. AIR 10/14 mm - 8 mt | - | - | 1 | 1 |
| AVV. LAMP - 15 mt | - | - | 1 | 1 |
| AIR 1/2" FILT. REG. | 1 | 2 | 1 | 2 |
| AIR 1/2" FILT. REG. OIL. | 1 | 1 | 1 | 1 |
| 230V, 16A, 2P+T, 50-60Hz | 1 | 2 | 1 | 2 |
| 400V, 16A, 3P+N+T, 50-60Hz | 1 | 2 | 1 | 2 |
| QE-AC1/... | 1 | 1 | 1 | 1 |
| PROT. TERM. | 2 | 4 | 2 | 4 |
| TOTEM-CARTER | 1 | 1 | 1 | 1 |
| TOTEM-MOD1000 | 1 | 1 | 1 | 1 |
| ATR-100 GAS EXTR. | 1 | 2 | 1 | 2 |

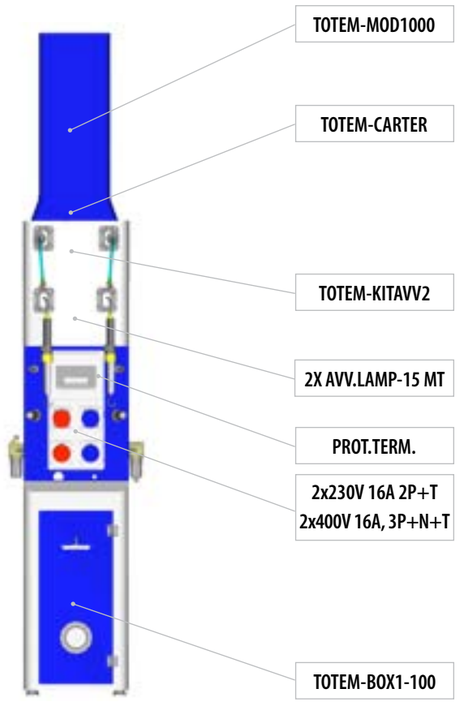


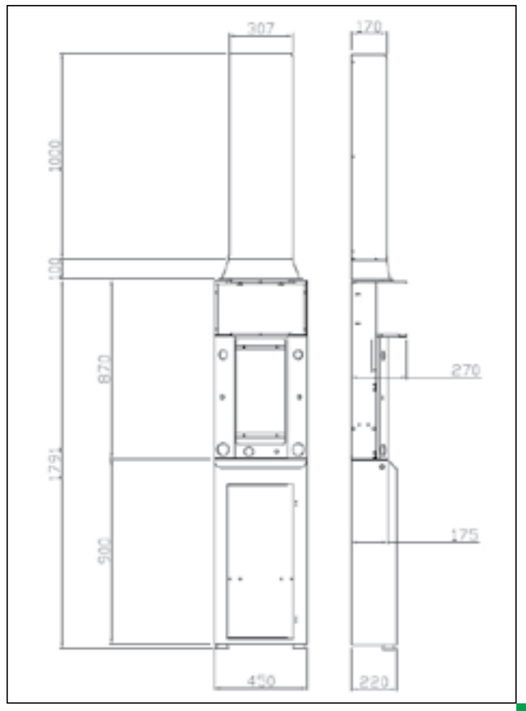

# TOTEM-OIL2

TOTEM-OIL2

Colonna Multiservizio per distribuzione energie e 2 fluidi

Multiservice column for energy supply as well as 2 fluids

Borne pour la distribution des énergies et de 2 fluides

Multiservice Säule für EnergieVersorgung und 2 Flussigkeiten

Columna multiservicio para distribución de energias y de 2 fluidos

| | TOTEM-OIL2 | TOTEM-OIL2XTROIL | TOTEM-OIL2-XTROILMCO |
|---|---|---|---|
| AVV.OIL 1/2" - 10 mt (*) | 2 | 2 | 2 |
| TOTEM-KIT/SG | 2 | 2 | 2 |
| TRANSPOIL-SA (OIL EXTR.) pag. 51 | - | 1 | 1 |
| OIL MANAGEMENT + PRINTER | - | | 1 |
| AVV. AIR 10/14 mm - 8 mt | 2 | 2 | 1 |
| AVV. LAMP - 15 mt | 2 | 2 | 1 |
| AIR 3/8" FILT. REG. | 2 | 2 | 2 |
| AIR 3/8" FILT. REG. OIL. | 1 | 1 | 1 |
| 230V, 16A, 2P+T, 50-60Hz | 2 | 2 | 2 |
| 400V, 16A, 3P+N+T, 50-60Hz | 2 | 2 | 2 |
| PROT. TERM. | 4 | 4 | 4 |
| TOTEM-CARTER | 1 | 1 | 1 |
| TOTEM-MOD1000 | 1 | 1 | 1 |
| TOTEM-BOX | 1 | 1 | 1 |

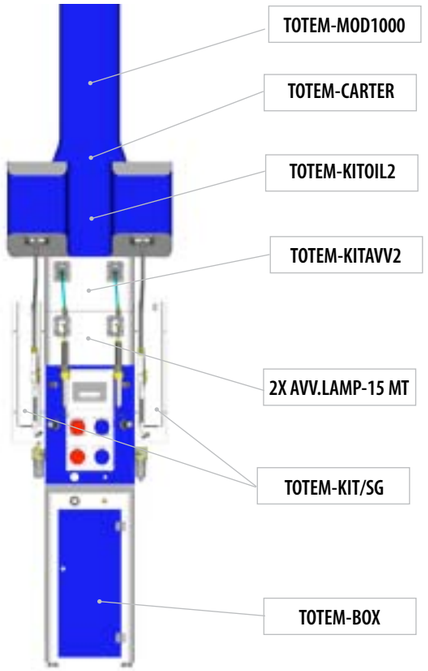


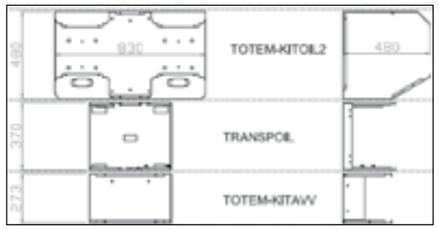

# TOTEM-OIL4

TOTEM-OIL4

Colonna Multiservizio per distribuzione energie e 4 fluidi

Multiservice column for energy supply as well as 4 fluids

Borne pour la distribution des énergies et de 4 fluides

Multiservice Säule für EnergieVersorgung und 4 Flussigkeiten

Columna multiservicio para distribución de energias y de 4 fluidos

| | TOTEM-OIL4 | TOTEM-OIL4-XTROIL | TOTEM-OIL4-XTROILMCO |
|---|---|---|---|
| AVV.OIL 1/2" - 10 mt (*) | 4 | 4 | 4 |
| TOTEM-KIT/SG | 4 | 4 | 4 |
| TRANSPOIL-SA (OIL EXTR.) pag. 51 | - | 1 | 1 |
| OIL MANAGEMENT + PRINTER | - | - | 1 |
| AVV. AIR 10/14 mm - 8 mt | 2 | 2 | 1 |
| AVV. LAMP - 15 mt | 2 | 2 | 1 |
| AIR 3/8" FILT. REG. | 2 | 2 | 2 |
| AIR 3/8" FILT. REG. OIL. | 1 | 1 | 1 |
| 230V, 16A, 2P+T, 50-60Hz | 2 | 2 | 2 |
| 400V, 16A, 3P+N+T, 50-60Hz | 2 | 2 | 2 |
| PROT. TERM. | 4 | 4 | 4 |
| TOTEM-CARTER | 1 | 1 | 1 |
| TOTEM-MOD1000 | 1 | 1 | 1 |
| TOTEM-BOX | 1 | 1 | 1 |

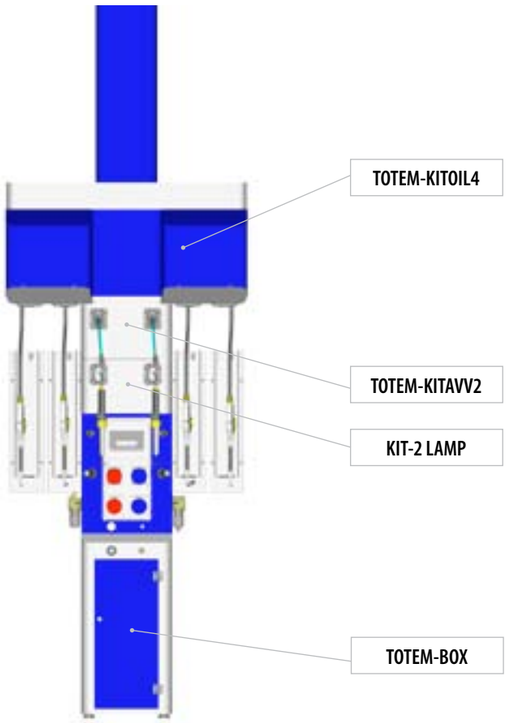


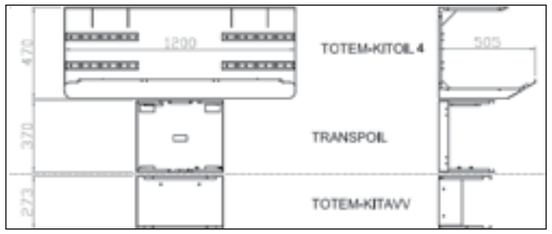

# TOTEM-OIL6

Colonna Multiservizio per distribuzione energie e sei fluidi

Multiservice column for energy supply and 6 fluids

Borne d'energie pour la distribution des énergies et de 6 fluides

Multiservice Säule für EnergieVersorgung und 6 Flussigkeiten

Columna multiservicio para distribución de energias y de 6 fluidos

TOTEM-OIL6

| | TOTEM-OIL6 | TOTEM-OIL6-XTROIL | TOTEM-OIL6-XTROILMCO |
|---|---|---|---|
| AVV.OIL 1/2" - 10 mt (*) | 6 | 6 | 6 |
| TOTEM-KIT/SG | 6 | 6 | 6 |
| TRANSPOIL-SA (OIL EXTR.) pag. 51 | - | 1 | 1 |
| OIL MANAGEMENT + PRINTER | - | - | 1 |
| AVV. AIR 10/14 mm - 8 mt | 2 | 2 | 1 |
| AVV. LAMP - 15 mt | 2 | 2 | 1 |
| AIR 3/8" FILT. REG. | 2 | 2 | 2 |
| AIR 3/8" FILT. REG. OIL. | 1 | 1 | 1 |
| 230V, 16A, 2P+T, 50-60Hz | 2 | 2 | 2 |
| 400V, 16A, 3P+N+T, 50-60Hz | 2 | 2 | 2 |
| PROT. TERM. | 4 | 4 | 4 |
| TOTEM-CARTER | 1 | 1 | 1 |
| TOTEM-MOD1000 | 1 | 1 | 1 |
| TOTEM-BOX | 1 | 1 | 1 |

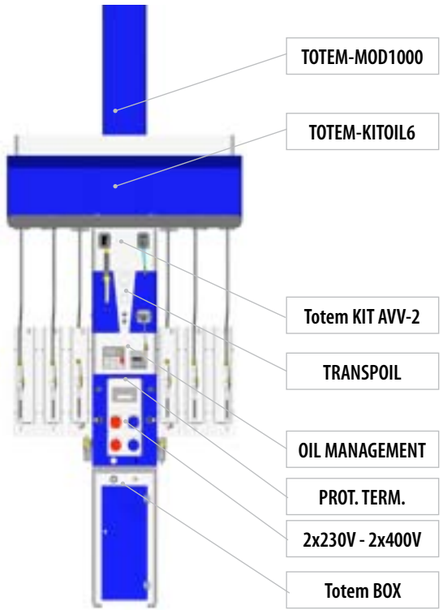


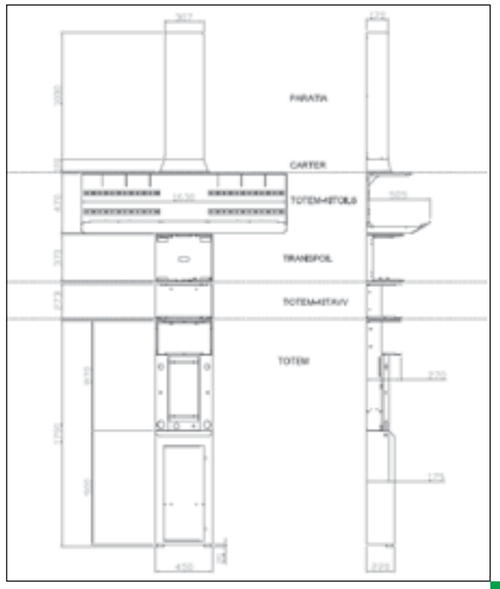

# T-FLUID

**Unità murale a "T" per distribuzione fluidi e centrale pneumatica per aspirazione olio esausto**

**"T"-shape fluid dispensing unit for wall installation with pneumatic pump for waste oil extraction**

**Unitée murale à "T" pour la distribution des fluides avec système pneumatique integré pour l'aspiration d'huile usagé**

**Wandmontierte "T" Einheit für Öl Versorgung und pneumatische Centrale für Altöl Absaugung**

**Unidad a "T" para la distribución de fluidos y centralita pneumatica integrada para la aspiración de aceite usado**

# T-FLUID

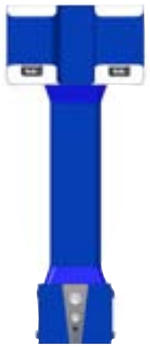

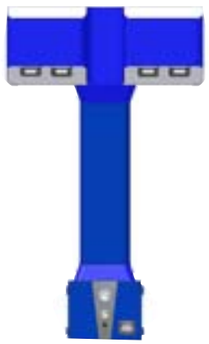

| | T-FLUID2 | | | | T-FLUID4 | | | | T-FLUID6 | | | |
|---|---|---|---|---|---|---|---|---|---|---|---|---|
| | T-FLUID2 | T-FLUID2S | T-FLUID2A | T-FLUID2SA | T-FLUID4 | T-FLUID4S | T-FLUID4A | T-FLUID4SA | T-FLUID6 | T-FLUID6S | T-FLUID6A | T-FLUID6SA |
| AVV.OIL 1/2" - 10 mt (*) | 1 | 1 | 2 | 2 | 3 | 3 | 4 | 4 | 5 | 5 | 6 | 6 |
| AVV.OIL 1/2" - 7 mt (*) (OIL EXTR.) | 1 | 1 | - | - | 1 | 1 | - | - | 1 | 1 | - | - |
| TOTEM-KIT/SG | 2 | 2 | 2 | 2 | 4 | 4 | 4 | 4 | 4 | 4 | 4 | 4 |
| TRANSPOIL (OIL EXTR.) pag. 48 | 1 | - | - | - | 1 | - | - | - | 1 | - | - | - |
| TRANSPOIL-S (OIL EXTR.) pag. 50 | - | 1 | - | - | - | 1 | - | - | - | 1 | - | - |
| TRANSPOIL-A (OIL EXTR.) pag. 49 | - | - | 1 | - | - | - | 1 | - | - | - | 1 | - |
| TRANSPOIL-SA (OIL EXTR.) pag. 51 | - | - | - | 1 | - | - | - | 1 | - | - | - | 1 |
| TOTEM-CARTER | 2 | 2 | 2 | 2 | 2 | 2 | 2 | 2 | 2 | 2 | 2 | 2 |
| TOTEM-MOD1000 | 1 | 1 | 1 | 1 | 1 | 1 | 1 | 1 | 1 | 1 | 1 | 1 |

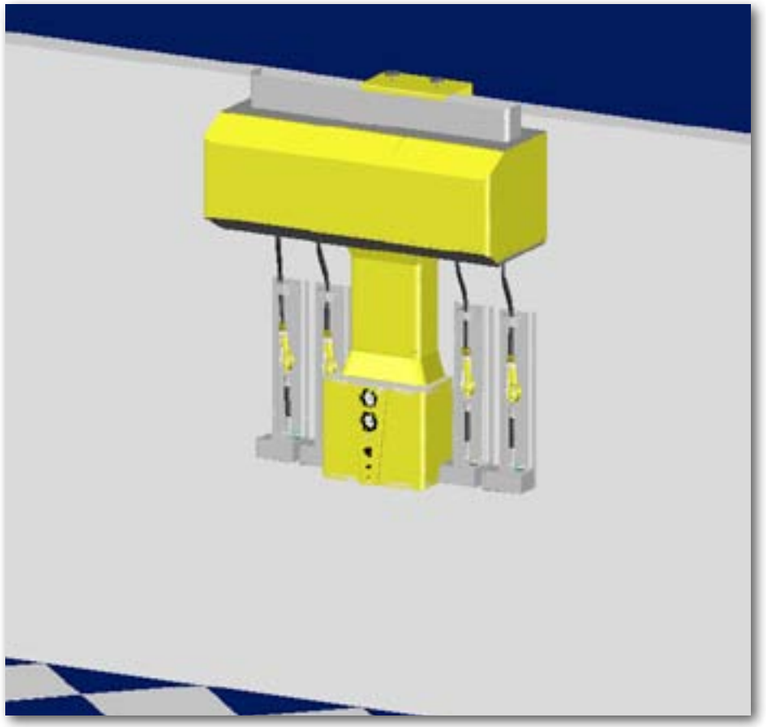

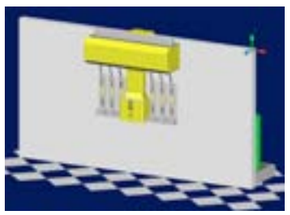

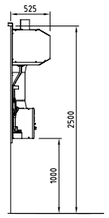


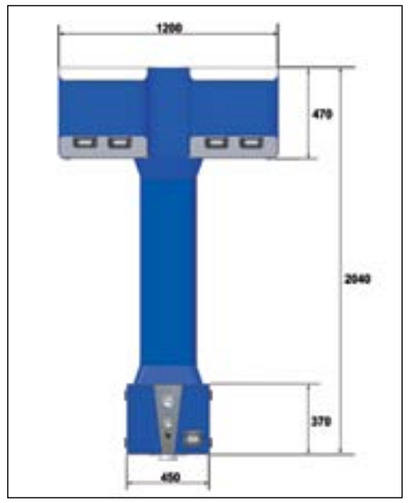


Standard Colour: GRIGIO RAL 7035 - BLU RAL 5002(*) - pistole non incluse - meters not included - sans pistolets - ohne Pistolen - sin pistolas

# MSL-OIL

MSL-OIL

**Unità modulare per distribuzione energie e fluidi con centralina di servizio scorrevole**

**Modular Service Line for energy and fluid distribution by means of a sliding multiservice unit**

**Unitée modulaire de distribution des énergies et fluides avec boitier roulant multiservice**

**Moduläre Service Schiene mit schlitzbarer Service Einheit für Energie und Ölversorgung**

**Carril modular de servicio para distribución de energias y fluidos por medio de una centralita deslizante**

Standard Equipment:

1 MSL/8-OIL
2 FC-C4
2 AVV.OIL 1/2" - 10 mt (*)
2 AVV.OIL 3/8" - 7 mt (*)
1 AVV. AIR 10/14 mm - 8 mt
1 AVV. LAMP - 15 mt
2 AIR 3/8" FILT. REG.
1 AIR 3/8" FILT. REG. OIL.
2 230V, 16A, 2P+T, 50-60Hz
2 400V, 16A, 3P+N+T, 50-60Hz

Standard Colour: GRIGIO RAL 7035 - BLU RAL 5002

(*) - pistole non incluse - meters not included - sans pistolets - ohne Pistolen - sin pistolas

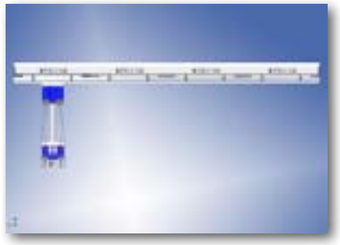

OIL MONITORING

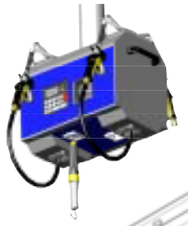

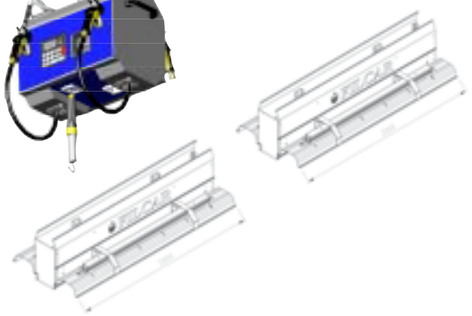

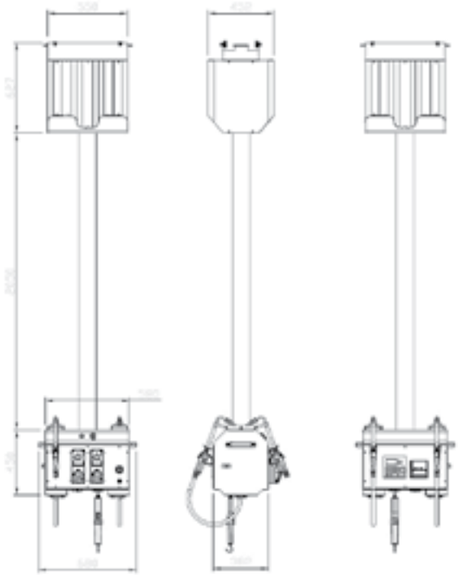

# PORTER-4

Stazione Multiservizio per distribuzione di energie e 4 fluidi. Adatto a configurazioni speciali su richiesta.

Multiservice station for energy supply and 4 fluids. Suitable for special configurations according to customer's needs.

Station multisérvice pour la distribution des énergies et de 4 fluides. Plusieures differentes configurations sont aussì possibles.

Multifunktionsstation für EnergieVersorgung und 4 Flussigkeiten. Verschiedene mögliche Konfigurationen auf Anfrage.

Estación multiservicio para distribucion de energias y de 4 fluidos. Muchas diferentes configurationes son posibles bajo pregunta.

**VENDITA DEI SINGOLI CODICI SMONTATI**

- Montaggio eseguito dal cliente
- Spedizione dei codici in un unico imballo

*Es. PORTER-4 smontato*

**SALES CONDITIONS FOR EACH DISMOUNTED CODES**

- Installation carried out by the customer
- Codes shipped in a single package

*Es. PORTER-4 disassembled*

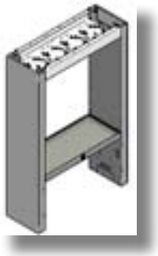

**VENDITA DEL PORTER MONTATO**
***Solo carpenteria***

- Montaggio eseguito in Filcar S.p.A.
- Diverse combinazioni possibili per portali da 4 avvolgitori
- Imballo completo del portale
- Avvolgitori e altri componenti commerciali non compresi

*Es. PORTER-4 C001-M*

**SALE CONDITIONS OF MOUNTED PORTER**
***Structural work***

- Installation done by Filcar S.p.A
- Different possible combinations portals for 4 winders
- Complete portal package
- Winders and other not included commercial components

*Es. PORTER-4 C001-M*

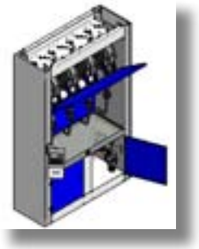

**VENDITA PORTER COMPLETO**
***Carpenteria + Componenti commerciali***

- Montaggio eseguito in Filcar S.p.A.
- Allestimenti personalizzati creati sulle carpenterie disponibili

*Es. PORTER-4 completo*

**SALES FOR A COMPLETE PORTER**
***Structural work + commercial components***

- Installation done by Filcar S.p.A
- Customized settings created by available structural work.

*Es. PORTER-4 complete*



PORTER-4

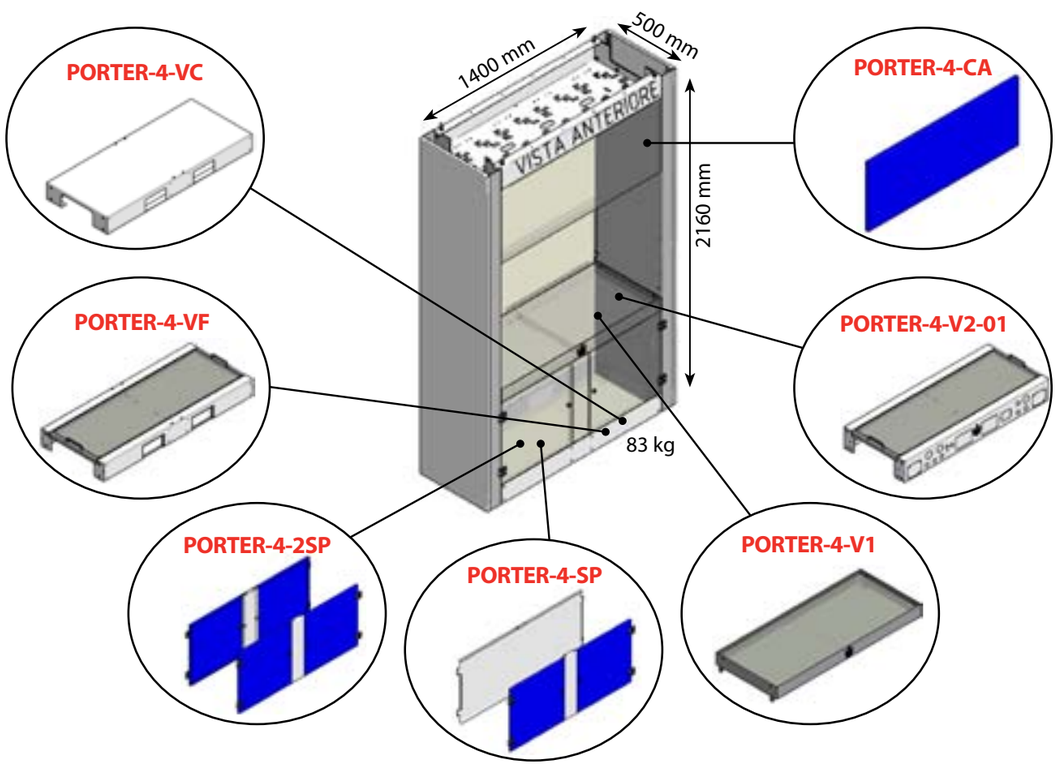


## ALLESTIMENTO
***PREPARATION***

1 - CARTER DI COPERTURA SCASSI PER FORCHE MULETTO
*1 - CARTER COVER FOR FORKLIFT NOTCHES*

2 - RIPIANO (NON COMPATIBILE CON ACCESSORI 3 E 4)
*2 - SHELF ( NOT COMPATIBLE WITH ACCESSORIES 3 AND 4)*

3 - GRUPPO ASPIRAZIONE OLI ESAUSTI
*3 - WASTE OIL EXTRACTION GROUP*

4 - MCO
*4 - MCO*

5 - AVVOLGITORI - *WINDERS* - Lmax 10 mt Dmax 1/2"

| V | VL | MC |
|---|---|---|
| | | |

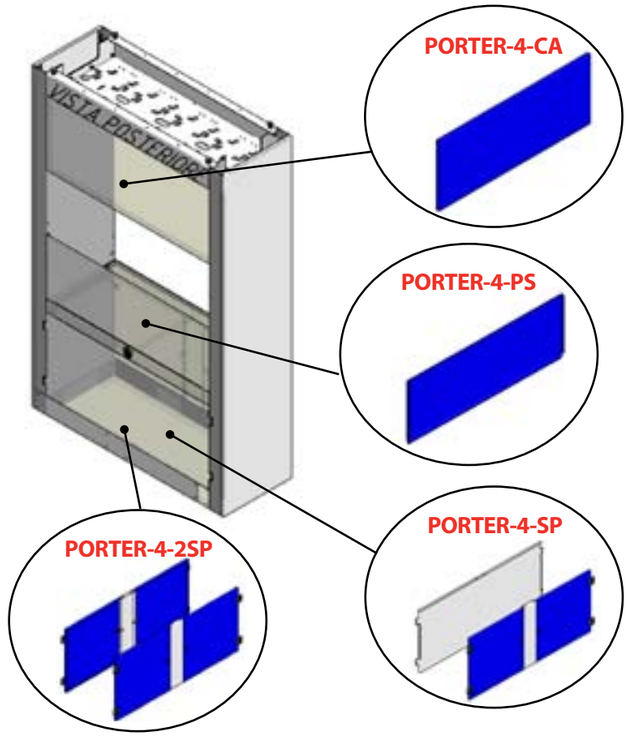

# PORTER-6

Stazione Multiservizio per distribuzione di energie e 6 fluidi. Adatto a configurazioni speciali su richiesta.

Multiservice station for energy supply and 6 fluids. Suitable for special configurations according to customer's needs.

Station multisérvice pour la distribution des énergies et de 6 fluides. Plusieures differentes configurations sont aussì possibles.

Multifunktionsstation für EnergieVersorgung und 6 Flussigkeiten. Verschiedene mögliche Konfigurationen auf Anfrage.

Estación multiservicio para distribucion de energias y de 6 fluidos. Muchas diferentes configurationes son posibles bajo pregunta.

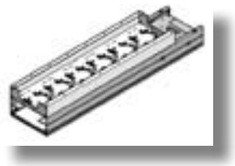

## VENDITA DEI SINGOLI CODICI SMONTATI

- Montaggio eseguito dal cliente
- Spedizione dei codici in un unico imballo

*Es. PORTER-6 smontato*

## SALES CONDITIONS FOR EACH DISMOUNTED CODES

- Installation carried out by the customer
- Codes shipped in a single package

*Es. PORTER-4 disassembled*

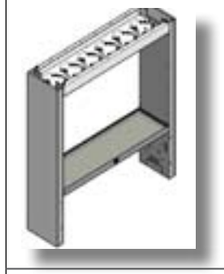

## VENDITA DEL PORTER MONTATO
*Solo carpenteria*

- Montaggio eseguito in Filcar S.p.A.
- Diverse combinazioni possibili per portali da 6 avvolgitori
- Imballo completo del portale
- Avvolgitori e altri componenti commerciali non compresi

*Es. PORTER-6 C001-M*

## SALE CONDITIONS OF MOUNTED PORTER
*Structural work*

- Installation done by Filcar S.p.A
- Different possible combinations portals for 4 winders
- Complete portal package
- Winders and other not included commercial components

*Es. PORTER-4 C001-M*

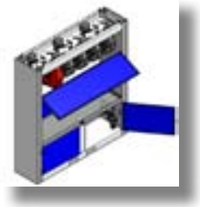

## VENDITA PORTER COMPLETO
*Carpenteria + Componenti commerciali*

- Montaggio eseguito in Filcar S.p.A.
- Allestimenti personalizzati creati sulle carpenterie disponibili

*Es. PORTER-6 completo*

## SALES FOR A COMPLETE PORTER
*Structural work + commercial components*

- Installation done by Filcar S.p.A
- Customized settings created by available structural work.

*Es. PORTER-4 complete*



PORTER-6

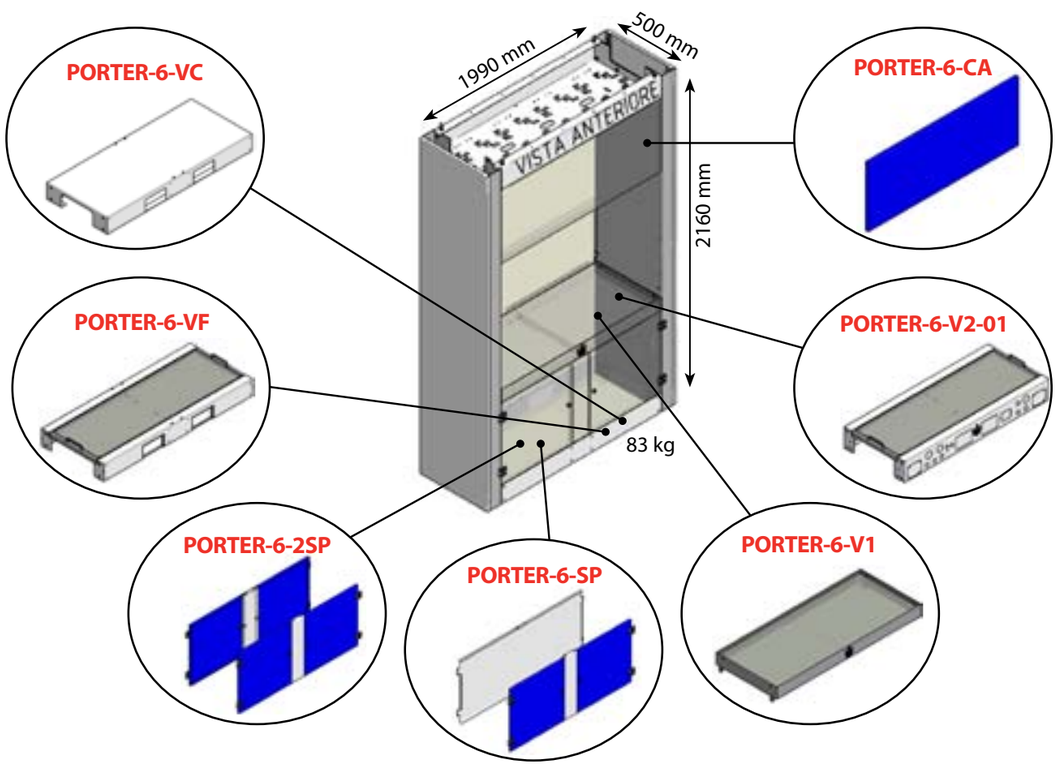


## ALLESTIMENTO
*PREPARATION*

1 - CARTER DI COPERTURA SCASSI PER FORCHE MULETTO
*1 - CARTER COVER FOR FORKLIFT NOTCHES*

2 - RIPIANO (NON COMPATIBILE CON ACCESSORI 3 E 4)
*2 - SHELF ( NOT COMPATIBLE WITH ACCESSORIES 3 AND 4)*

3 - GRUPPO ASPIRAZIONE OLI ESAUSTI
*3 - WASTE OIL EXTRACTION GROUP*

4 - MCO
*4 - MCO*

5 - AVVOLGITORI - *WINDERS* - Lmax 10 mt Dmax 1/2"

| V | VL | MC |
|---|---|---|
| | | |

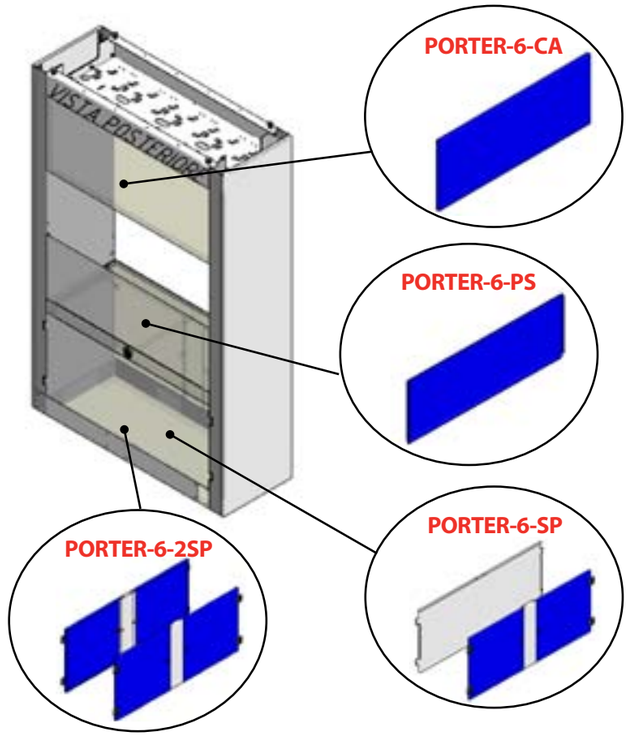

# EVOLUTION

1970 1980 1990 2000 2009

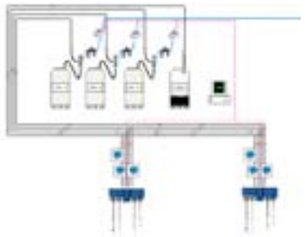

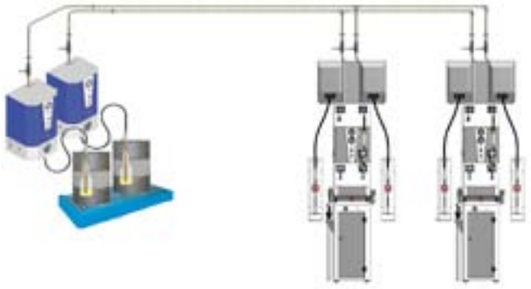

La tecnologia degli anni '80 non riesce più a soddisfare le crescenti necessità di performance, sicurezza e produttività delle officine moderne, per questo Filcar ha sviluppato il concetto dell'ALL INCLUSIVE anche nel reparto di pompaggio fluidi. Il grande successo avuto dalle colonne multiservizio TOTEM di cui Filcar è il "Patron" ha condotto ad aggregare in un unica macchina, tutto quanto serve nella zona pompaggio fluidi per standardizzare le performances, uniformare il livello delle officine nel mondo e di dare un prodotto unico nel grande ed aleatorio scenario di quale apparato usare per il pompaggio e controllo dei fluidi in officina.

The technology being used since the 80's cannot withstand anymore with the increasing performance and safety standards required by the modern workshops; for this reason FILCAR has developed the ALL INCLUSIVE concept also in the oil pumping machinery. The great succes had with the TOTEM multiservice columns for which FILCAR is the "Patron" led us to use the same idea in the fluid pumping in order to uniform the performances, the safety levels and the choice... in the multiform and aleatory scenario of the various device to be used in the garage fluids' pumping.

La technologie des années 80 ne parvient plus à satisfaire les nécessités de performance, de sûreté et de productivité des ateliers modernes. Pour répondre à ce besoin, Filcar a développé le concept de ALL INCLUSIVE même dans le secteur de la distribution des fluides. Le succès engendré par la colonne multiservice TOTEM dont Filcar est le "Patron", nous a conduit à réunir en une machine unique tout ce qui est utile dans les zones de distribution des fluides. Pour standardiser les performances, uniformiser le niveau des ateliers dans le monde, proposer un produit unique répondant à une multitude d'aménagement et de scénarios pour le pompage et le contrôle des fluides

Die 80er Techonologie kann nicht mehr die wachsenden Leistung-, Sicherheits- und Produktivitaet eine moderne Werkstatt befriedigen.
Auf diesem Grund hat Filcar das Konzept "all inclusive" auch fuer den Fluessigkeitspumpenraum entwickelt. Der grosse Erfolg der Multiservicesaeule "Totem-Filcar" hat uns die Entwicklung ein einzige Maschine fuer alle Beduerfnisse der Fluessigkeitspumpenraum inspiriert. Mit diesem Maschinen kann man: - eine Standardleistung anbieten - das gleiche Niveau an alle Werkstaette Weltweit anbieten - Zwischen das breite Angebot von Pumpen und Fluessigkeitkontrolle ein einzige Produkt anbieten.

La tecnología de los años '80 ya no consigue satisfacer las crecientes necesidades de prestaciones, seguridad y productividad de los talleres modernos: por esta razón Filcar ha desarrollado el concepto de ALL INCLUSIVE también en el comparto de bombeo de fluidos.
El gran éxito de las columnas multiservicio TOTEM, de las cuales Filcar es la "Patrocinadora", nos ha llevado a reunir en una sola máquina todo lo que sirve en la zona de bombeo de fluidos, para poder estandardizar las prestaciones, uniformar el nivel de los talleres en el mundo y ofrecer un producto único para el bombeo y control de los fluidos en el taller, en un escenario de mercado tan grande y aleatorio.



# DIFFERENCES

| | | | | |
|---|---|---|---|---|
| APD | Automatic Pressure Discharge | Ariel plus | Pulsation Absorbing System | PAS |
| FFO | Filter for Fresh Oil | | Antipanic Push Button | APB |
| LDS | Leakage Detection System | | Comfort Remote Alarm | CRA |
| FRD | Flow Regulation Device | | Oil Level Control | OLC |
| P&P | Plug & Play | | Quick Coupling Connections | QCC |

SAFETY
DESIGN
ERGONOMY
EASY TO USE
TIME SAVING
INSTALL-FREE
HIGH QUALITY
PERFORMANCE
WORLD STANDARD
EASY TO MAINTAIN

# ARIEL CONCEPT

Complet, sécurité, fiable, certifié, installation économique

Komplett, Sicher, zuverlässig, zertifiziert, Niedrige Montagen-Kosten

Completo, seguro, confiable, certificado, bajos custos de montaje

Complete, safe, reliable, certified, low installation costs

Completo, sicuro, affidabile, certificato, bassi costi di installazione

SOLUTION

INSTALLATION

MATERIAL

ARIEL

ALL INCLUSIVE

## FILCAR EVOLUTION IN FLUID DISTRIBUTION

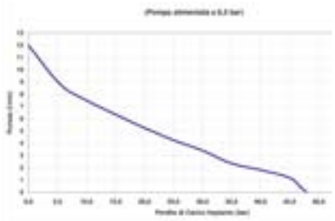

| | ARIEL | ARIEL -MID | ARIEL-PLUS / MAX |
|---|---|---|---|
| OIL PRESS. MANOMETER | √ | √ | √ |
| SELECTOR ON/OFF | √ | √ | √ |
| OIL FLOW REGULATOR (LT/MIN) | √ | √ | √ |
| AIR TREATMENT | √ | √ | √ |
| PNEUMATIC PUMP 7:1 | √ | √ | 7:1 PLUS - 8:1 MAX |
| INTERNAL LEAK DETECTOR | - | √ | √ |
| WALL BRACKET | √ | √ | √ |
| PULSE STOP | √ | √ | √ |
| ELECTRIC CABLE | - | √ | √ |
| ELECTRONIC CARD MANAGEMENT | - | √ | √ |
| ALARM SENSOR FOR OIL LEVEL CONTROL | - | √ | √ |
| RESET PUSH BUTTON | - | √ | √ |
| ANTI PANIC PUSH BUTTON | √ | √ | √ |
| MANUAL PRESS. DISCHARGE VALVE | - | 0 | - |
| AUTOMATIC PRESS. DISCHARGE VALVE | - | 0 | √ |
| FILTER FOR FRESH OIL (*) | - | 0 | √ |

√ = standard 0 = optional - = not possible, non possibile, pas possible, nicht möglich, no es posible



# ARIEL

Centralina pneumatica di distribuzione olio con possibilità di regolare il flusso erogato indipendentemente dalla pressione di esercizio.
Sistema "collega e lavora", niente più flusso pulsante, assorbimento delle sovrappressioni, montaggio iper semplificato, performances sbalorditive.

Pneumatic pumping group for oil distribution with adjustable fluid flow indipendently from the given pressure. Plug & Play system, no more pulsations, absorption of the overpressure, installation very simple, leak detector and astonishing performances!

Système pneumatique pour la distribution des huiles avec possibilité de réguler le débit indépendamment de la pression exercée.
Allume et travail, arrêt des pulsations, absorption des surpressions, montage très simplifié, performances étonnantes.

Pneumatische Ölversorgungsmaschine. Die Maschine kann die Ölmengeversorgung regulieren ohne Rücksicht auf den Öldruck. System: Plug & Play, keine pulsierende Ölströmung, Aufnahme der Überdruck, Verlustsvermessung, sehr einfache Montage, unglaubliche Performances.

Grupo neumático de distribución de aceite con posibilidad de regular el flujo suministrado independientemente de la presión del ejercicio. Conecta y trabaja, nada más con el flujo pulsante, absorción de las sobre presiones, montaje muy simplificado, prestaciones extraordinarias.

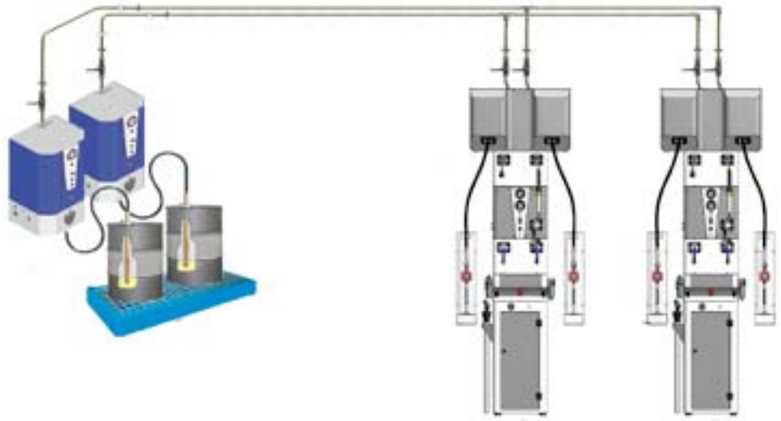

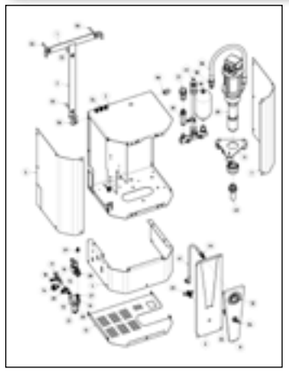

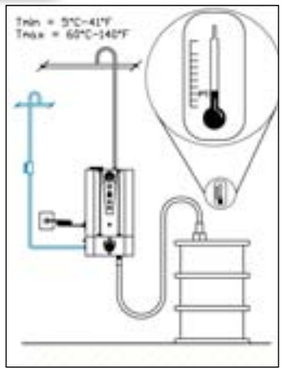

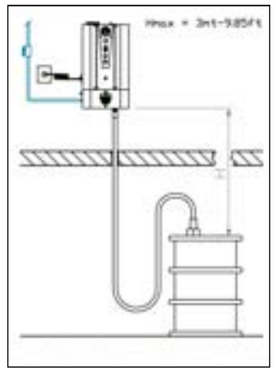

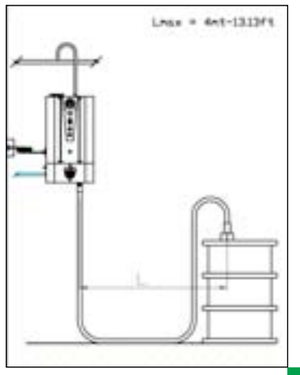

# ARIEL-MID

Centralina pneumatica di distribuzione olio con possibilità di regolare il flusso erogato indipendentemente dalla pressione di esercizio.
Sistema "collega e lavora", niente più flusso pulsante, assorbimento delle sovrappressioni, montaggio iper semplificato, performances sbalorditive.
ARIEL MID è dotato di gestione elettronica.

Pneumatic pumping group for oil distribution with adjustable fluid flow indipendently from the given pressure. Plug & Play system, no more pulsations, absorption of the overpressure, installation very simple, leak detector and astonishing performances! ARIEL-MID is equipped with electronic card.

Système pneumatique pour la distribution des huiles avec possibilité de réguler le débit indépendamment de la pression exercée.
Allume et travail, arrêt des pulsations, absorption des surpressions, montage très simplifié, performances étonnantes. ARIEL-MID est equipé avec gestion électronique.

Pneumatische Ölversorgungsmaschine. Die Maschine kann die Ölmengeversorgung regulieren ohne Rücksicht auf den Öldruck. System: Plug & Play, keine pulsierende Ölströmung, Aufnahme der Überdruck, Verlustsvermessung, sehr einfache Montage, unglaubliche Performances.
ARIEL-MID mit einer elektronischen Steuerkarte ausgestattet ist.

Grupo neumático de distribución de aceite con posibilidad de regular el flujo suministrado independientemente de la presión del ejercicio. Conecta y trabaja, nada más con el flujo pulsante, absorción de las sobre presiones, montaje muy simplificado, prestaciones extraordinarias.
ARIEL-MID tiene gestión electrónica.

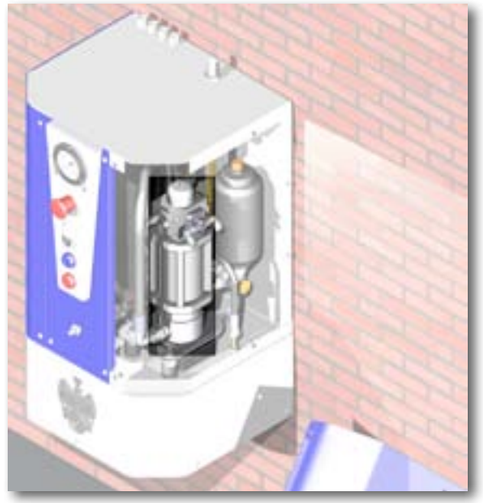

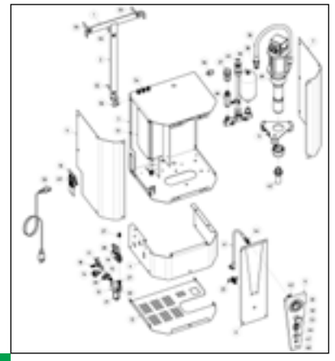

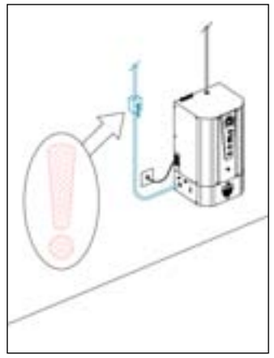

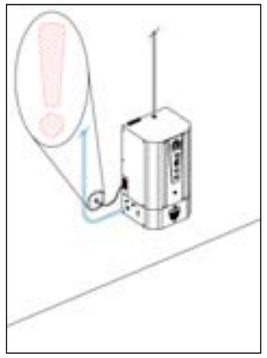

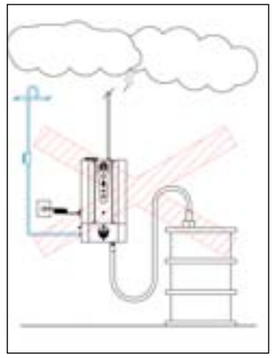

# ARIEL-PLUS

Centralina pnaumatica di distribuzione olio con possibilità di regolare il flusso erogato indipendentemente dalla pressione di esercizio.
Sistema "collega e lavora", niente più flusso pulsante, assorbimento delle sovrappressioni, montaggio iper semplificato, performances sbalorditive.
ARIEL PLUS è dotato di gestione elettronica, valvola automatica di scarico pressione a fine lavoro e di filtro per olio nuovo.

Pneumatic pumping group for oil distribution with adjustable fluid flow indipendently from the given pressure. Plug & Play system, no more pulsations, absorption of the overpressure, installation very simple, leak detector and astonishing performances! ARIEL-PLUS is equipped with electronic card and pressure discharge valve. ARIEL-PLUS has a filter for fresh oil.

Système pneumatique pour la distribution des huiles avec possibilité de réguler le débit indépendamment de la pression exercée.
Allume et travail, arrêt des pulsations, absorption des surpressions, montage très simplifié, performances étonnantes.
ARIEL-PLUS est equipé avec gestion électronique, soupape de déchargement de pression en fin travail et filtre pour les huiles nouveaux.

Pneumatische Ölversorgungsmaschine. Die Maschine kann die Ölmengeversorgung regulieren ohne Rücksicht auf den Öldruck. System: Plug & Play, keine pulsierende Ölströmung, Aufnahme der Überdruck, Verlustsvermessung, sehr einfache Montage, unglaubliche Performances.
ARIEL-PLUS ist mit einer elektronischen Steuerkarte ausgestattet und Druckentleerungsventil, der sich beim Feierabend und Notfall aktiviert.
ARIEL-PLUS ist mit einem Filter für Frischöl ausgestattet.

Grupo neumático de distribución de aceite con posibilidad de regular el flujo suministrado independientemente de la presión del ejercicio. Conecta y trabaja, nada más con el flujo pulsante, absorción de las sobre presiones, montaje muy simplificado, prestaciones extraordinarias.
ARIEL-PLUS tiene gestión electrónica, válvula de descarga de la presión al final del trabajo y filtro para aceite nuevo.

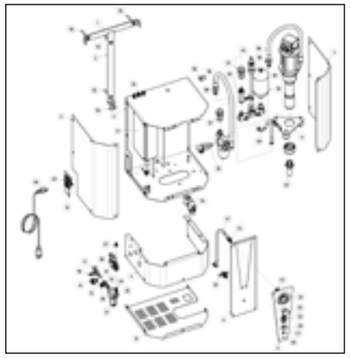

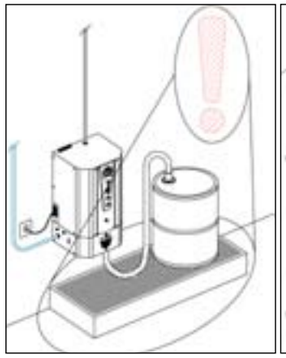

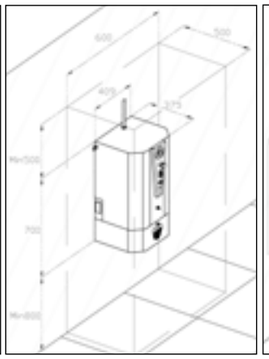

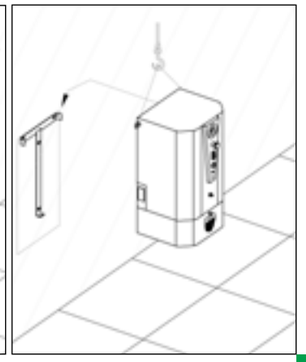

# ARIEL-EX

Centralina pneumatica di distribuzione di Detergente Lavavetri, progettata per l'utilizzo in ambiente industriale, in particolare per le autofficine. Essendo ARIEL-FX certificato ATEX, se ne prevede il possibile utilizzo in ambienti caratterizzati da atmosfera potenzialmente esplosiva o per fluidi potenzialmente infiammabili.

Pneumatic pumping group for oil distribution with adjustable fluid flow indipendently from the given pressure. Plug & Play system, no more pulsations, absorption of the overpressure, installation very simple, leak detector and astonishing performances! ARIEL-MID and ARIEL-PLUS are equipped with electronic card and pressure discharge valve. ARIEL-PLUS has a filter for fresh oil.

Système pneumatique pour la distribution de laveglaces avec possibilité de réguler le débit indépendamment de la pression exercée.
Allume et travail, arrêt des pulsations, absorption des surpressions, montage très simplifié, performances étonnantes.
ARIEL-EX est certifié ATEX pour l'application avec fluides flammable et applications in atmosphères potentiellement explosives.

Pneumatische Flussigkeitsversorgungsmaschine für Scheibenwashwasser. Die Maschine kann die mengeversorgung regulieren ohne Rücksicht auf den Flussigkeitsdruck. System: Plug & Play, keine pulsierende Strömung, Aufnahme der Überdruck, sehr einfache Montage, unglaubliche Performances.
ARIEL-EX ist ATEX zertifiziert.

Grupo neumático de distribución de limpiaparabrisa con posibilidad de regular el flujo suministrado independientemente de la presión del ejercicio. Conecta y trabaja, nada más con el flujo pulsante, absorción de las sobre presiones, montaje muy simplificado, prestaciones extraordinarias. AIRIEL-EX està certificado ATEX para el suministro de fluidos potencialmente enflammables.

## ATEX

Ex II 3 G c T6

+5°C ≤ Ta ≤ +50°C

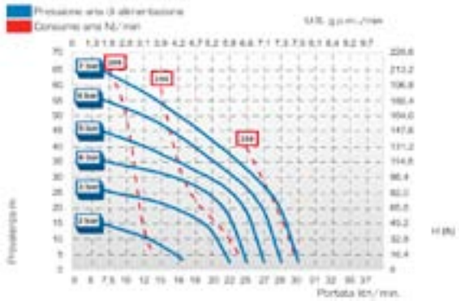

# ARIEL-FX-MID

Centralina pneumatica di distribuzione antigelo con possibilità di regolare il flusso erogato indipendentemente dalla pressione di esercizio.
Sistema "collega e lavora", niente più flusso pulsante, assorbimento delle sovrappressioni, montaggio iper semplificato, performances sbalorditive.
ARIEL-FX-MID è dotato di gestione elettronica.

Pneumatic pumping group for antifreeze distribution with adjustable fluid flow indipendently from the given pressure. Plug & Play system, no more pulsations, absorption of the overpressure, installation very simple, leak detector and astonishing performances! ARIEL-FX-MID is equipped with electronic card for fluid management.

Système pneumatique pour la distribution de liquide de refroidissement avec possibilité de réguler le débit indépendamment de la pression exercée. Allume et travail, arrêt des pulsations, absorption des surpressions, montage très simplifié, performances étonnantes. ARIEL-FX-MID est equipé avec gestion électronique.

Pneumatische Versorgungsmaschine für Frostschutz. Die Maschine kann die Mengeversorgung regulieren ohne Rücksicht auf den Öldruck. System: Plug & Play, keine pulsierende strömung, Aufnahme der Überdruck, Verlustsvermessung, sehr einfache Montage, unglaubliche Performances.
ARIEL-FX-MID mit einer elektronischen Steuerkarte ausgestattet ist.

Grupo neumático de distribución de anticongelante con posibilidad de regular el flujo suministrado independientemente de la presión del ejercicio. Conecta y trabaja, nada más con el flujo pulsante, absorción de las sobre presiones, montaje muy simplificado, prestaciones extraordinarias. ARIEL-FX-MID tiene gestión electrónica.

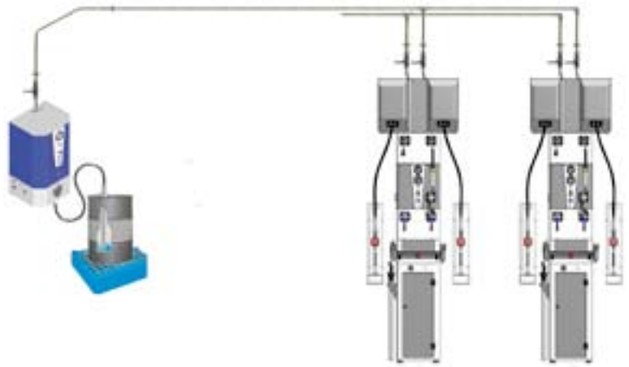

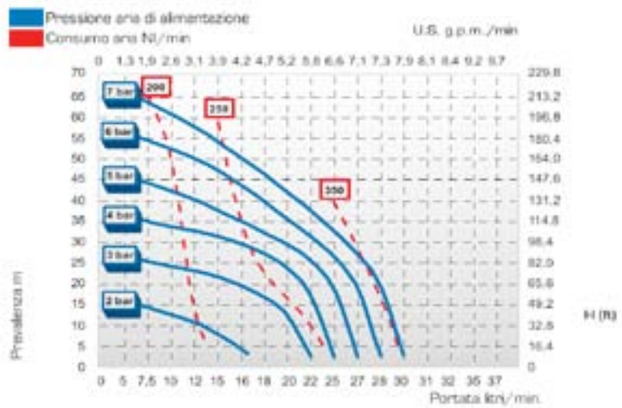

# ARIEL-MAX

Centralina pneumatica di distribuzione olio motore ad alta portata, con possibilità di regolare il flusso erogato indipendentemente dalla pressione di esercizio. Sistema "collega e lavora", niente più flusso pulsante, assorbimento delle sovrappressioni, montaggio iper semplificato, performances sbalorditive. E' dotato di gestione elettronica, valvola di scarico pressione a fine lavoro, filtro in mandata e pompa pneumatica

Pneumatic pumping group for oil distribution with adjustable fluid flow indipendently from the given pressure. Plug & Play system, no more pulsations, absorption of the overpressure, installation very simple, leak detector and astonishing performances! ARIEL-MID and ARIEL-PLUS are equipped with electronic card and pressure discharge valve. ARIEL-PLUS has a filter for fresh oil.

Système pneumatique pour la distribution des huiles avec possibilité de réguler le débit indépendamment de la pression exercée.
Partenaire et travail, un flux très puissant, absorption des surpressions, montage très simplifié, performances étonnantes.
ARIEL-MID et ARIEL-PLUS avec gestion électronique et soupape de déchargement de pression en fin travail. Un filtre pour les huiles est installé sur la version PLUS.

Pneumatische Ölversorgungsmaschine. Die Maschine kann die Ölmengeversorgung regulieren ohne Rücksicht auf den Öldruck. System: Plug & Play, keine pulsierende Ölströmung, Aufnahme der Überdruck, Verlustsvermessung, sehr einfache Montage, unglaubliche Performances.
ARIEL-MID und ARIEL-PLUS mit einer elektronischen Steuerkarte ausgestattet und Druckentleerungsventil, die sich beim Feierabend und Notfall aktiviert. ARIEL-PLUS ist mit einem Filter für Frischöl ausgestattet.

Grupo neumático de distribución de aceite con posibilidad de regular el flujo suministrado independientemente de la presión del ejercicio. Conecta y trabaja, nada más con el flujo pulsante, absorción de las sobre presiones, montaje muy simplificado, prestaciones extraordinarias. AIRIEL-MID y ARIEL-PLUS tiene gestión electrónica y válvula de escape de presión al final del trabajo. Filtro para aceite nuevo en la versión PLUS.

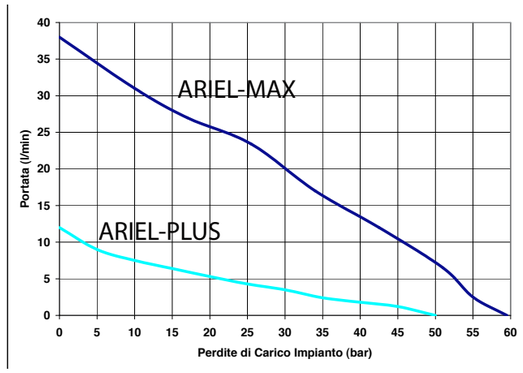


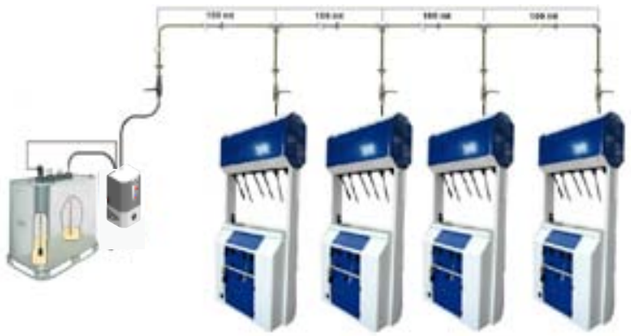

# ACCESSORIES

ACCESSORI PER ARIEL - ACCESSORIES FOR ARIEL - ACCESSOIRES POUR ARIEL - ZUBEHÖR FÜR ARIEL - ACCESORIOS PARA ARIEL

| APPL. | ARIEL | ARIEL-MID | ARIEL-PLUS | ARIEL-EX | ARIEL-MID-FX | ARIEL-MAX |
|---|---|---|---|---|---|---|
| | OD-ACC-940 | OD-ACC-940 | OD-ACC-940 | FD-ACC-940 | FD-ACC-940 | OD-ACC-940 |
| | X | OD-ACC-RING | OD-ACC-RING | FD-ACC-RING | FD-ACC-RING | OD-ACC-RING |
| LEVEL | X | ODAL-.../1 | ODAL-.../1 | FD-AL-88/1 | ODAL-.../1 | ODAL-.../1 |
| STOP | X | OEQE-ALM /ALMC/ ALMCT | OEQE-ALM /ALMC/ ALMCT | X | OEQE-ALM /ALMC/ ALMCT | OEQE-ALM /ALMC/ ALMCT |
| MANUAL | ARIEL-DRAIN-VALVE | ARIEL-DRAIN-VALVE | X | X | X | X |
| FILTER OIL | X | ARIEL-FILTER | √ | X | X | √ |
| AUTOMATIC | X | ARIEL-SAFETY-PACK | √ | X | √ | √ |

√ = standard  X = not possible, non possibile, pas possible, nicht möglich, no es posible

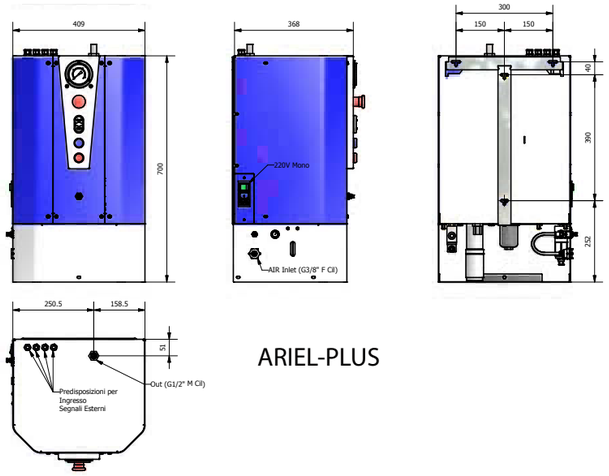


ARIEL-PLUS

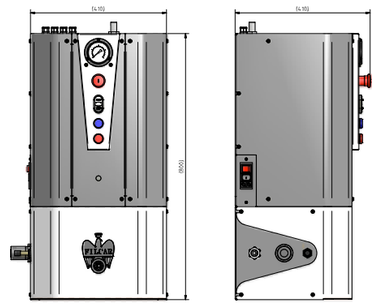

ARIEL-MAX

# OMPP-CAP-287 /463

OMPP-CAP-287 /463

Pompa pneumatica a pistone doppio effetto con motore antistallo adatta alla distribuzione di olio motore nuovo a bassa, media e alta viscosità

High performance pneumatic piston pump Heavy Duty for low, medium and high oil viscosity

Pompe pnéumatique a piston double effect à hautes performances pour huiles avec baisse, moyenne et haute viscosité

Pneumatische Pumpe für Oelversorgung mit Hoch Performance für Oelen mit Niedriege, Normale und Hoch Oelviskosität.

Bomba neumatica a piston de doble efecto con grandes prestaciones adapta al suministro de aceites de baja, mediana y alta viscosidad.

| | | OMPP-CAP- **287** | OMPP-CAP- **463** |
|---|---|---|---|
| Ratio | | 7:1 | 8:1 |
| Flow (8 bar) | l/min | 0 ÷ 11 | 0 ÷ 24.6 |
| Air Cons | Nl/min | 20-400 | 20-1700 |
| Max Air Press. | bar | 8 | 8,5 |
| Min Air Press. | bar | 1,3 | 1 |
| Outlet | gas | 1/2″ | 3/4″ |
| Extraction | gas | 1″ | 1″ 1/4″ |
| Volume | dm3 | 0,8 | 2,28 |
| Air Inlet | gas | 1/4″ | 1/4″ (internal Ø8) |
| Max r.p.m. (6 bar) | cpm | 88 | 90 |
| Volume per cicle (up + down) | dm3 | 0,103 | 0,28 |
| Dimension | mm | 120 x 550 | 150x708,50 |
| Weight | Kg | 7 | 15 |

ACCESSORI PER OMPP-CAP-287 /463 - ACCESSORIES FOR OMPP-CAP-287 /463 - ACCESSOIRES POUR OMPP-CAP-287 /463 - ZUBEHÖR FÜR OMPP-CAP-287 /463 - ACCESORIOS PARA OMPP-CAP-287 /463

| APPL. | OMPP-CAP-287 | OMPP-CAP-463 |
|---|---|---|
| | OD-ACC-LIV / LIV1 / LIV2 / LIV7P | OD-ACC-LIV / LIV1 / LIV2 / LIV7P |
| | LEAKAGE DETECTOR | LEAKAGE DETECTOR |
| | OD-ACC-940 | OD-ACC-940 |
| 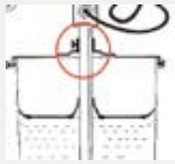 | OM-FA-7290 | OM-FA-7290 |

OD-OM-2398

OD-OM-2400

Completo di: - Display luminoso - Stampante (2398) - Unità di potenza - Adatto per 4 punti di erogazione - Espandibile fino a 12

Supplied with: - LCD display - Ticket printer (2398) - Power unit - Suitable for 4 dispensing points - Expandable up to 12 dispensing points

Caractéristiques : - display LCD - Impression de Tickets (2398)- Unité de Puissance - Jusq'à 4 fluides - Extansible jusq'à 12 fluides

Geliefert mit: - LCD display - Ticket Drucker (2398) - Power unit - Bis zum 4 Zapfstellen- Expandierbare biz 12 Zapfstellen

Equipado por: - display LCD - Impresora (2398) - Unidad de potencia - Hasta 4 dispensadores - Expandible hasta 12 dispensadores

OD-OM-2404

Display luminoso per visualizzare immediatamente quantità erogate a distanza

Remote led display for improved visibility and control

Grand Display pour visualisation à distance

Groß Display für verbesserte Sicht

Grande Display para ver a distancia los litros dispensados

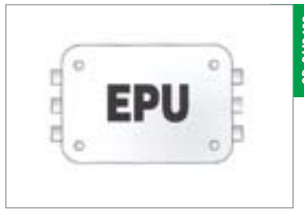


OD-OM2402

Modulo di espansione per ulteriori 4 prodotti da abbinare a 2398 - 2400

Expansion unit to add an additional 4 dispensing points to be used in conjunction with 2398 - 2400

Unité de expansion pour 4 fluides en plus du model 2398 - 2400

Expansion für 4 mehr Flussigkeiten (für 2398 - 2400)

Unidad de expansión para 4 fluidos addicionales (para 2398 - 2400)

OD-OM-2406

Modulo interfaccia PC con porta USB

PC interface unit with USB port

Interface pour PC avec USB

PC Schnittstelle mit USB

Unidad de conexión con el ordenador a través de una puerta USB

OD-OM-2410

OD-OM-2412

Con doppio solenoide(2410) o singolo (2412) per una maggiore precisione di erogazione (24 VDC)

With double valve that ensure a better control of the fluid to be dispensed (24 VDC)

Avec double soupape pour une meilleure precision (24 VDC)

Mit doppeltem Ventil (24 VDC)

Electrovalvula con doble controle para una mejor precisión (24 VDC)





## SISTEMA DI GESTIONE

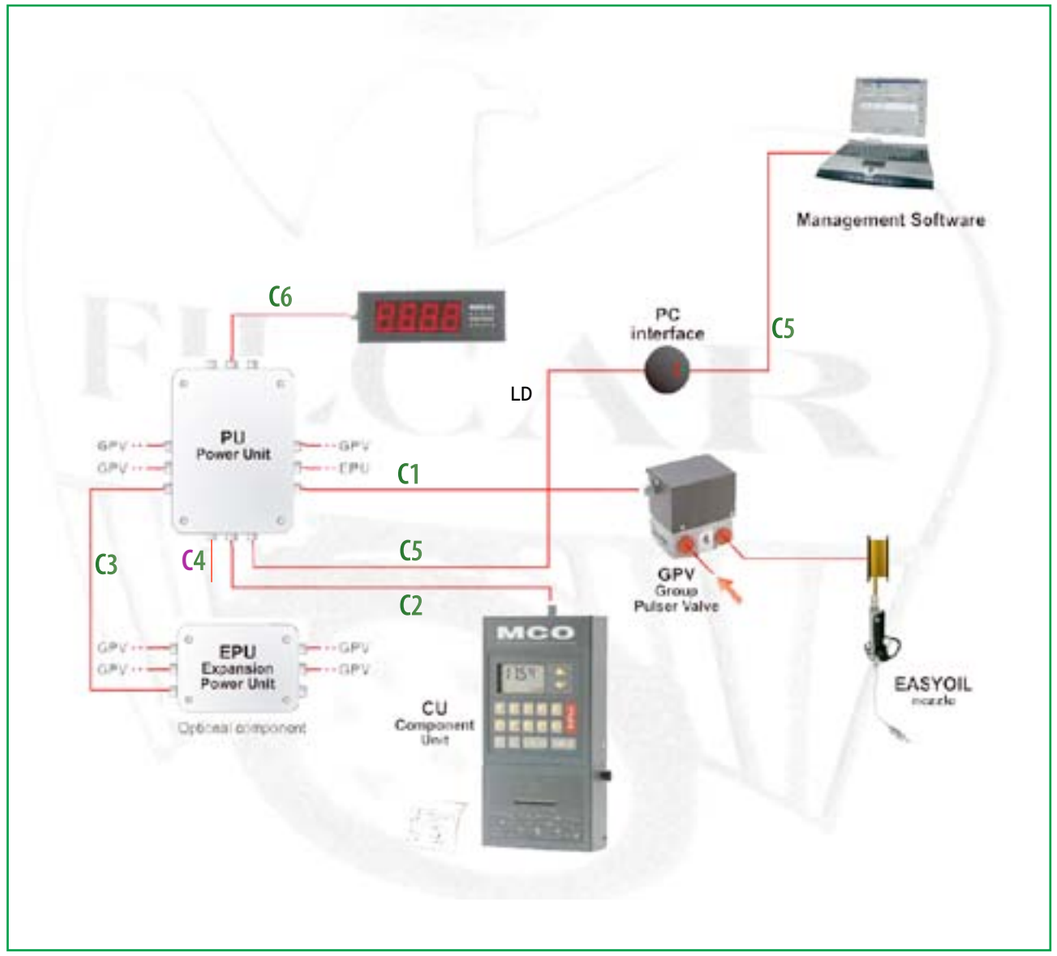


CU - UNITÀ DI CONTROLLO
PU - UNITÀ DI POTENZA
EPU - UNITÀ DI ESPANSIONE
LD - DISPLAY REMOTO
GPV - GRUPPO PULSER/VALVOLE
PC - INTERFACCIA PC
C1 - CVE-8x0,75 DA 8 FILI MAX 15 mt
C2 - CVE-24x0,50 DA 24 FILI MAX 30 mt
C3 - CVE-24x0,50 DA 24 FILI MAX 30 mt
C4 - CVE-2x0,35 DA 2 FILI MAX 500 mt
C5 - CVE-2x0,35 DA 2 FILI MAX 500 mt
C6 - CVE-4x0,75 DA 4 FILI MAX 30 mt

# EMERGENCY STOP

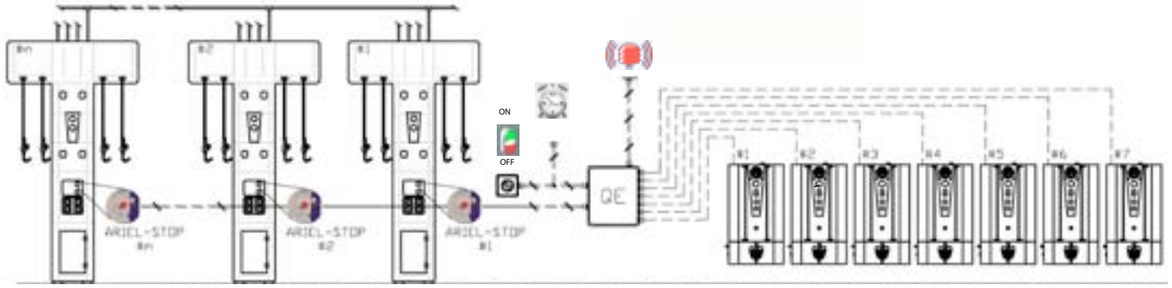


| | ODQE-ALM | ODQE-ALMC | ODQE-ALMCT |
|---|---|---|---|
| | | | |
| TIMER | - | OPTIONAL | √ |
| ALARM | √ | √ | √ |
| REMOTE ON/OFF | - | √ | √ |

# OD-QE-SAFE

Sistema brevettato di rilevazione delle perdite in un impianto di distribuzione olio.

Patented oil leakage detector system

Sistème breveté de detection des fuites en un système de distribution d'huile.

Oelverlust Detekzion System

Sistema patentado de rilevación de posible perdidas de aceite en un sistema de distribución centralizado.

PATENTED original®

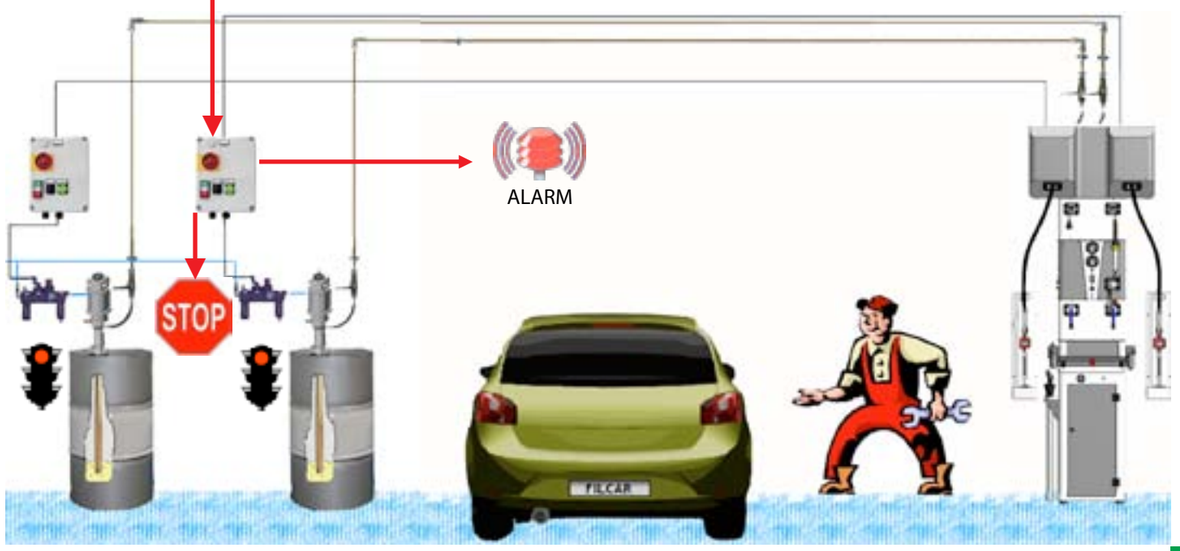

# TRANSPOIL

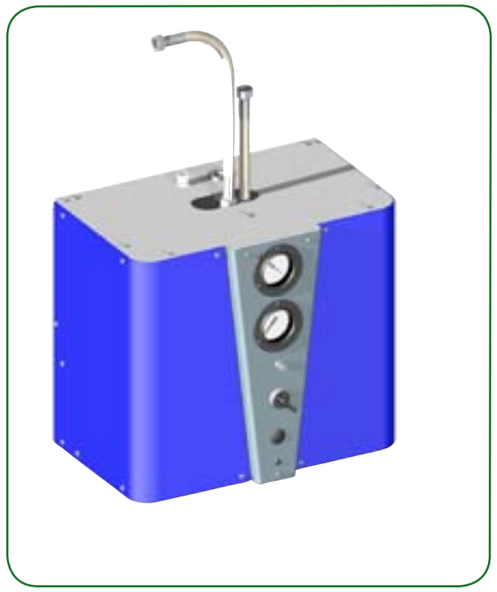

Unità murale di aspirazione ad alte prestazioni per olio esausto.

High performance wall mounted pump for waste oil extraction.

Groupe d'aspiration murale à hautes performances pour huiles usagés.

Hoch Performance Absaugpumpe für Altöl geeigenet für WandMontage.

Bomba neumática a pared de aspiración de aceite usado.

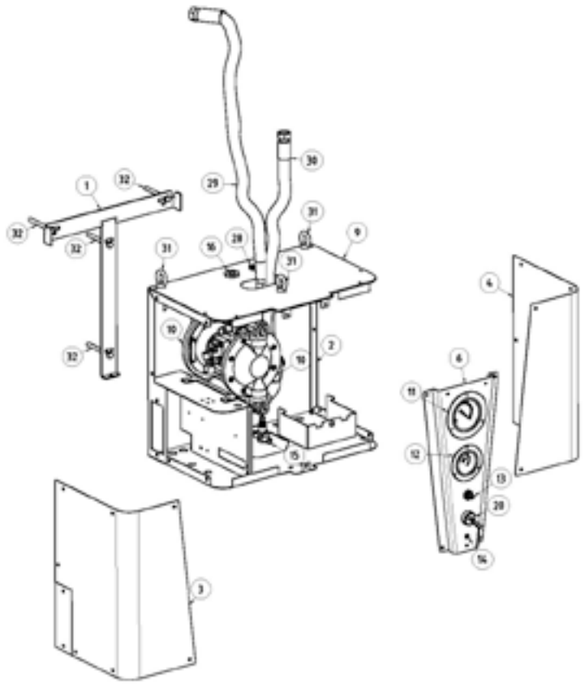

| | TRANSPOIL |
|---|---|
| AUTOMATIC OFF | - |
| OIL PRESS. MANOMETER | √ |
| AIR PRESS. MANOMETER | √ |
| AIR PRESS. REGULATOR | √ |
| DOUBLE MEMBR. PUMP | √ |
| AVV.OIL 3/8" - 5 MT | - |
| WALL BRACKET | √ |
| ELECTR. CABLE | - |
| ELECTRONIC CARD MANAGEMENT | - |
| ALARM SENSOR FOR OIL LEVEL CONTROL | - |
| RESET PUSH BUTTON | - |



# TRANSPOIL-A

Unità murale di aspirazione ad alte prestazioni per olio esausto completa di arrotolatore di tubo integrato.

High performance wall mounted pump for waste oil extraction equipped with integrated hose reel.

Groupe d'aspiration murale à hautes performances pour huiles usagés equipé avec enrouleur integré.

Hoch Performance Absaugpumpe für Altöl geeigenet für WandMontage mit Integriertem Schlauaufroller.

Bomba neumática a pared de aspiración de aceite usado con enrollador integrado.

| | TRANSPOIL-A |
|---|---|
| AUTOMATIC OFF | - |
| OIL PRESS. MANOMETER | √ |
| AIR PRESS. MANOMETER | √ |
| AIR PRESS. REGULATOR | √ |
| DOUBLE MEMBR. PUMP | √ |
| AVV.OIL 3/8" - 5 MT | √ |
| WALL BRACKET | √ |
| ELECTR. CABLE | - |
| ELECTRONIC CARD MANAGEMENT | - |
| ALARM SENSOR FOR OIL LEVEL CONTROL | - |
| RESET PUSH BUTTON | - |

# TRANSPOIL-S

Unità murale di aspirazione ad alte prestazioni per olio esausto completa di scheda elettronica di gestione.

High performance wall mounted pump for waste oil extraction equipped with electronic switchboard.

Groupe d'aspiration murale à hautes performances pour huiles usagés equipé avec coffret électronique.

Hoch Performance Absaugpumpe für Altöl geeigenet für WandMontage mit Enthaltene Steuerung.

Bomba neumática de aspiración de fluidos o aceite usado. Montaje a pared y cuadro electrico de gestión.

| | TRANSPOIL-SA |
|---|---|
| AUTOMATIC OFF | √ |
| OIL PRESS. MANOMETER | √ |
| AIR PRESS. MANOMETER | √ |
| AIR PRESS. REGULATOR | √ |
| DOUBLE MEMBR. PUMP | √ |
| AVV.OIL 3/8" - 5 MT | - |
| WALL BRACKET | √ |
| ELECTR. CABLE | √ |
| ELECTRONIC CARD MANAGEMENT | √ |
| ALARM SENSOR FOR OIL LEVEL CONTROL | √ |
| RESET PUSH BUTTON | √ |

# TRANSPOIL-SA

Unità murale di aspirazione ad alte prestazioni per olio esausto completa di scheda elettronica di gestione e arrotolatore di tubo integrato

High performance wall mounted pump for waste oil extraction equipped with electronic switchboard and integrated hose reel.

Groupe d'aspiration murale à hautes performances pour huiles usagés equipé avec coffret électronique et enrouleur integré.

Hoch Performance Absaugpumpe für Altöl geeigenet für WandMontage mit Enthaltene Steuerung und Schlauaufroller.

Bomba neumática a pared de aspiración de aceite usado con cuadro electrico de gestión y enrollador integrado.

| | TRANSPOIL-SA |
|---|---|
| AUTOMATIC OFF | √ |
| OIL PRESS. MANOMETER | √ |
| AIR PRESS. MANOMETER | √ |
| AIR PRESS. REGULATOR | √ |
| DOUBLE MEMBR. PUMP | √ |
| AVV.OIL 3/8" - 5 MT | √ |
| WALL BRACKET | √ |
| ELECTR. CABLE | √ |
| ELECTRONIC CARD MANAGEMENT | √ |
| ALARM SENSOR FOR OIL LEVEL CONTROL | √ |
| RESET PUSH BUTTON | √ |

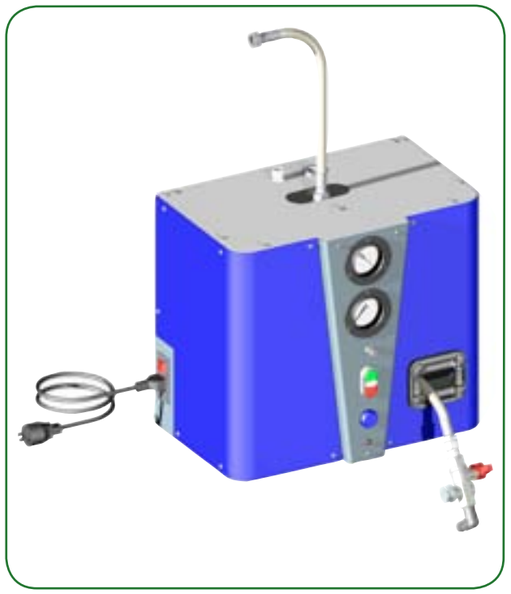

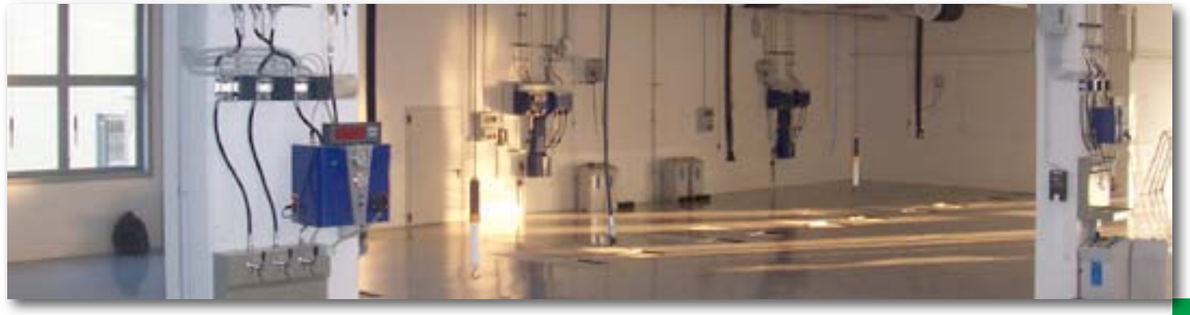

# OPTIONAL

| ACCESSORI PER TRANSPOIL - ACCESSORIES FOR TRANSPOIL- ACCESSOIRES POUR TRANSPOIL - ZUBEHÖR FÜR TRANSPOIL - ACCESORIOS PARA TRANSPOIL | | | | | | |
|---|---|---|---|---|---|---|
| **APPL.** | TRANSPOIL | TRANSPOIL-A | TRANSPOIL-S | TRANSPOIL-SA | ASPEN | ASPEN-S |
| | **MANUAL OFF** | **MANUAL OFF** | **AUTO OFF** | **AUTO OFF** | **MANUAL OFF** | **AUTO OFF** |
| | KIT-MOBIVAC | KIT-MOBIVAC-A | KIT-MOBIVAC | KIT-MOBIVAC-A | KIT-ASPAC | KIT-ASPAC |
| LEVEL | X | X | AS-1464 | AS-1464 | X | AS-1464 |
| STOP | X | X | OE-QE-2LIV | OE-QE-2LIV | X | OE-QE-2LIV |
| | - | OE-ACC-2126-KS08 / KS15 | - | OE-ACC-2126-KS08 / KS15 | √ | √ |
| COMFORT | - | OE-ACC-KS08 /2124 /2124/S | √ | OE-ACC-KS08 /2124 /2124/S | √ | OE-ACC-KS08 /2124 /2124/S |
| UTILITY | OIL-REST | OIL-REST | OIL-REST | OIL-REST | OIL-REST | OIL-REST |
| | X | √ | X | √ | √ | √ |

√ = standard  X = not possible, non possibile, pas possible, nicht möglich, no es posible

# REFERENCES

# Aspirazione Fluidi

## Fluid extraction

## Aspiration de fluides
## Altöl Absaugung
## Aspiración de fluidos

Sono apparecchi mobili con serbatoio, adatti al recupero per caduta di olio motore / cambio / differenziale. Lo scarico dell'olio avviene in modo pneumatico con collegamento all'apposita valvola di gonfiaggio posta sul serbatoio. La valvola di sicurezza controlla che la pressione non superi il valore di 0,5 bar. Sul serbatoio è montato il manometro per l'indicazione della pressione. I recuperatori differiscono tra loro per la posizione della vasca montata in centro oppure lateralmente. La vasca è regolabile in altezza e può ruotare di 360°. Su di essa è applicato l'imbuto asportabile di largo diametro con griglia scolafiltri incorporata. I modelli OE-M-2092/90/65 consentono in un secondo tempo l'applicazione del kit venturi o del visore con le relative sonde per l'aspirazione. Le ruote anteriori sono fisse, le posteriori girevoli. Quelle anteriori con flangia in acciaio sono di serie per i modelli da 90 litri e a richiesta per i modelli da 65 litri. I prodotti sono forniti parzialmente smontati e confezionati in modo da contenere al minimo l'ingombro.

Mobile waste oil drainers are suitable for gravity draining of engine, gearbox and differential oil. Inflating valve enables oil discharge from the tank with pneumatic air and safety valve does not permit pressure to exceed 0.5 bar. The pressure gauge indicates the air pressure in the reservoir. Drain units differ for bowl position: centred or side mounted. Telescopic steel drain bowl rotates 360° and is fitted with removable large diameter antisplash funnel for filters draining. OE-M-2092/90/65 models are suitable to be converted afterwards in drain/suction units by fitting the Venturi-system kit or the transparent viewer complete with suction probes. Units are fitted with fixed wheels on the front and castor wheels on the back. Steel flanged front wheels are always supplied with 90 litres models and as optional on the 65 litres. All units are supplied in carton boxes partially disassembled in order to take minimum space in shipment and stock.

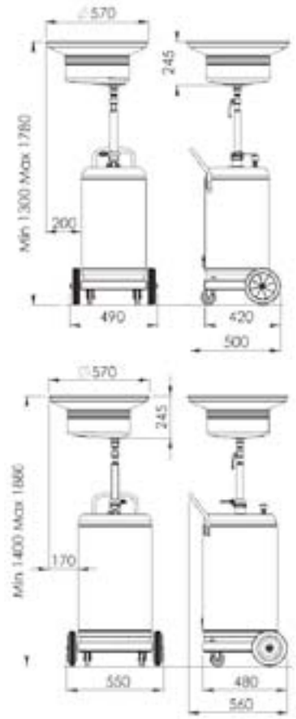


Ce sont des appareils mobiles avec réservoir pour la récupération par gravité d'huile moteur / boîte vitesse / différentiel. Le transvasement de l'huile est pneumatique en se connectant à la soupape de gonflage située sur le réservoir. La soupape de sécurité permet de contrôler que la pression ne dépasse pas la valeur de 0,5 bar. Sur le réservoir est monté le manomètre pour l'indication de la pression. Les récupérateurs diffèrent suivant la position du bac monté centré ou latéralement. Le bac est réglable en hauteur et peut tourner à 360°. L'entonnoir amovible de large diamètre avec grille de filtration incorporée est monté sur le bac. Les modèles OE-M-2092/90/65 permettent l'installation dans un second temps du kit Venturi ou du voyant avec les sondes pour l'aspiration. Les roues avant sont fixes, les roues arrières sont pivotantes. Les roues avant avec disque en acier sont fournies de série pour le modèles de 90 litres et sur demande pour les modèles de 65 litres. Ces produits sont livrés partiellement désassemblés et emballés afin d'occuper la moindre place.

Diese fahrbare Geräte mit Sammelbehälter dienen zum Auffangen von abgelassenem Motoröl bzw Getriebeöl. Die Entleerung des Geräts erflogt mit Druckluft durch das Einlassventil das am Behälter selbst angebaut ist. Das Sicherheitsventil vermeidet das Überschreiten des max zulässigen Überdrucks von 0,5 bar. Der Behälter ist auch mit einer Kontroll Druckanzeige ausgestattet. Die Entsorgungsgeräte werden in Abhängigkeit von der unterschiedlich positionierten Auffangschale gekennzeichnet: steht für zentrale und steht für seitliche Schale. Die Auffangschale ist höhenverstellbar und kann um 360° gedreht werden. Der Durchmesser der Auffangschale wird durch einen abnehmbaren Trichter mit eingebautem Sieb zum Filtertröpfeln erweitert. Die "OE-M-2092/90/65" Ausführungen ermöglichen den nachträglichen Anbau der Vakuum Pumpe (Venturi System) oder des Glasmesszylinders und enthalten die benötigten Saugsonden. Die zwei Vorderräder sind fest, die Hinteren schwenkbar. Die Vorderräder mit Flansch aus Stahl gehören zur Serienausstattung der 90 l Ausführung, auf Anfrage auch auf der 65 l Typenreihe erhältlich. Die Geräte werden teils montiert geliefert und sind platzsparend verpackt.

Son aparatos móviles con deposito, preparados para la recuperación por caída del aceite del motor / cambio / diferencial. La descarga del aceite se produce de forma neumática mediante conexión a la válvula de inflado. La válvula de seguridad controla que la presión no supere los valores de 0,5 bares. Sobre el depósito está montado el manómetro para la indicación de la presión. Los recuperadores se diferencian entre ellos por la posición del recipiente montada en el centro o lateralmente. El recipiente para el aceite usado es regulable en altura y puede girar 360º. Sobre el mismo se encuentra el embudo transportable de gran diámetro con rejilla sujeta-filtros incorporada. Los modelos OE-M-2092/90/65 permiten en un segundo tiempo la aplicación del kit "Venturi" o del visor con las diferentes sondas para la aspiración. Las ruedas anteriores son fijas, las posteriores girables. Las ruedas anteriores con disco en acero están disponibles de serie para los modelos de 90 litros y bajo pedido para los modelos de 65 litros. El producto se suministra parcialmente montado y en caja de forma que se pueda reducir al mínimo sus dimensiones.

Aspiratore recuperatore pneumatico per olio a pantografo con(2918) o senza (2916) precamera
Cap. serbatoio 90 l con indicatore di livello
Contenitore a 3 scomp. portautensili
Capacità precamera 10 lt
Capacità vaschetta di recupero 14 lt
Svuotamento pneumatico (max 0,5 bar)

Air-operated oil suction drainer with pantograph
Tank capacity 80 lt. with level indicator
Basin with 3 sections tool holder
Pre-chamber capacity 10 lt (2918)
Recovery basin capacity 14 lt
Pneumatic air emptying
(max pressure 0,5 bar)

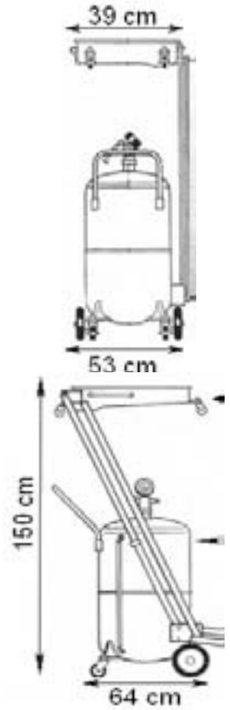


Chariot de 80 lt sans (2916) ou avec (2918) Réservoir transparent gradué. Livré avec:
grand entonnoir en metal avec grille anti-éclaboussures sur pantographe,
indicateur de niveau,
Couvercle moulé pour le rangement des accessoires
Vidange pneumatique du reservoir (Max 0,5 bar)

Druckluft AltÖlabsauger mit Pantograph
Kapazität 80 lt. mit Niveaukontrolle
Abdeckung mit 3 Sektoren für Zubehor
Glasmeszylinder Kapazität 10 lt (2918)
Pantograph Wanne 14 lt
Druckluft entlehrung (max Dr. 0,5 bar)

Aspirador neumatico para aceite usado con sistema a pantografo, con(2918) o sin (2916) visor
Capacidad 80 l con indicador de nivel
Contenedor a 3 zonas para herramienta
Capacidad visor 10 lt
Capacidad condenedor de recogida 14 lt
Vaciado pneumático (max 0,5 bar)

# Aspirazione Fluidi

## Fluid extraction

OE-M-2082/65

OE-M-2082/90

Sono apparecchi mobili con serbatoio, adatti per l'aspirazione di olio motore dalla sede dell'asta di controllo del livello. Lo scarico dell'olio avviene in modo pneumatico con collegamento all'apposita valvola di gonfiaggio posta sul serbatoio. La valvola di sicurezza controlla che la pressione non superi il valore di 0,5 bar. Sul serbatoio è montato il manometro per l'indicazione della pressione. Il vuoto è generato tramite un sistema "Venturi" e l'olio viene aspirato dal motore con apposite sonde. Sul gruppo venturi è montato un vuotometro per il controllo della depressione. Una volta depressurizzati, sono in grado di eseguire autonomamente diversi cambi d'olio senza essere connessi all'aria compressa. Le ruote anteriori sono fisse, le posteriori girevoli. Quelle anteriori con flangia in acciaio sono di serie per i modelli da 90 litri e a richiesta per i modelli da 65 litri. I prodotti sono forniti parzialmente smontati e confezionati in modo da contenere al minimo l'ingombro.

Mobile suction units are suitable for draining oil from engines through the dip stick hole by pneumatic suction. Inflating valve enables oil discharge from the tank with pneumatic air and safety valve ensures that the pressure never exceeds 0.5 bar. The pressure gauge indicates the air pressure in the tank. Vacuum is generated by a Venturi system and oil is drained from the engine through suction probes. A vacuum gauge mounted on the Venturi allows to check the suction power. Once depressurised units work autonomously without being connected to the airline carrying out several oil changes. All models are fitted with fixed wheels on the front and castor wheels on the back. Steel flanged front wheels are always supplied with 90 litres models and as optional on the 65 litres. Suction units are supplied in carton boxes partially disassembled in order to take minimum space in shipment and stock.

Ce sont des appareils mobiles avec réservoir pour l'aspiration d'huile moteur du siège du jauge à tige. Le transvasement de l'huile est pneumatique en se connectant à la soupape de gonflage située sur le réservoir. La soupape de sécurité permet de contrôler que la pression ne dépasse pas la valeur de 0,5 bar. Sur le réservoir est monté le manomètre pour l'indication de la pression. Le vide est généré par le système "Venturi" et l'huile est aspiré du moteur à l'aide des sondes. Sur le groupe Venturi est logé un vacuomètre qui contrôle la dépression. Une fois dépressurisés, les aspirateurs sont à même d'effectuer de manière autonome plusieurs changements d'huile sans connexion à l'air comprimé. Les roues avant sont fixes, les roues arrières sont pivotantes. Les roues avant avec disque en acier sont fournies de série pour le modèles de 90 litres et sur requête pour les modèles de 65 litres. Ces produits sont livrés partiellement désassemblés et emballés afin d'occuper la moindre place.

Diese fahrbaren Geräte mit Sammelbehälterdienen zum Absaugen von Motoröl durch die Peilstaböffnung. Die Entleerung des Geräts erflogt mit Druckluft durch das Einlassventil das am Behälter selbst angebaut ist. Das Sicherheitsventil vermeidet das Überschreiten des max. zulässigen Überdrucks von 0,5 bar. Der Behälter ist auch mit einer Kontroll-Druckanzeige ausgestattet. Das Vakuum wird von einer Pumpe erzeugt (Venturi System) und das Öl über besondere Sonden abgesaugt. An der Vakuum Pumpe ist eine Unterdruckanzeige zur Kontrolle des Unterdrucks angebaut. Nach der Unterdruckerzeugung können die Absauggeräte unabhängig vom Druckluftnetz mehrere Ölwechsel leisten. Die Vorderräder sind fest, die Hinteren schwenkbar. Die Vorderräder mit Flansch aus Stahl gehören zur Serienausstattung del 90 l Ausfürung, auf Anfrage auch auf der 65 l Typenreihe erhältlich. Die Geräte werden teils montiert geliefert und sind platzsparend verpackt.

Son aparatos móviles con depósito, preparados para la aspiración de aceite del motor desde el lugar de control de nivel del mismo dentro del motor del propio vehículo. La descarga del aceite se produce de forma neumática mediante conexión a la válvula de inflado. La válvula de seguridad controla que la presión no supere los valores de 0,5 bares. Sobre el depósito está montado el manómetro para la indicación de la presión. El vacío se realiza mediante un sistema "Venturi" y el aceite se aspira del motor por medio de las diferentes sondas. Sobre el grupo "Venturi" se monta un vacuometro para el control de la depresión. Una vez despresurizados, están en grado de poder efectuar diferentes cambios de aceite sin necesidad de ser conectados al aire comprimido. Las ruedas anteriores son fijas, las posteriores girables. Las ruedas con disco en acero están disponibles de serie para los modelos de 90 litros y bajo pedido para los modelos de 65 litros. El producto se suministra parcialmente montado y en caja de forma que se pueda reducir al mínimo sus dimensiones.

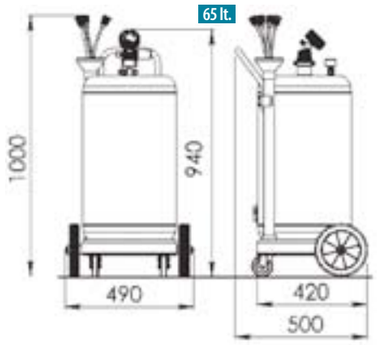


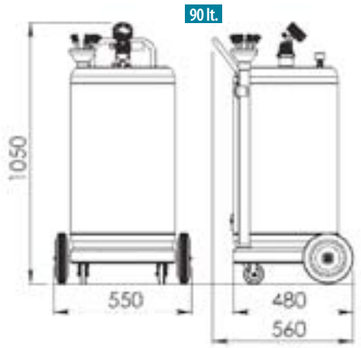

OE-M-2084/65

OE-M-2084/90

Sono apparecchi mobili con serbatoio, adatti per l'aspirazione di olio motore dalla sede dell'asta di controllo del livello. Lo scarico dell'olio avviene in modo pneumatico con collegamento all'apposita valvola di gonfiaggio posta sul serbatoio. La valvola di sicurezza controlla che la pressione non superi il valore di 0,5 bar. Sul serbatoio è montato il manometro per l'indicazione della pressione. Il vuoto è generato tramite un sistema "Venturi" e l'olio viene aspirato dal motore con apposite sonde. Sul gruppo venturi è montato un vuotometro per il controllo della depressione. Una volta depressurizzati, sono in grado di eseguire autonomamente diversi cambi d'olio senza essere connessi all'aria compressa. Le ruote anteriori sono fisse, le posteriori girevoli. Quelle anteriori con flangia in acciaio sono di serie per i modelli da 90 litri e a richiesta per i modelli da 65 litri. I prodotti sono forniti parzialmente smontati e confezionati in modo da contenere al minimo l'ingombro.

Mobile suction units are suitable for draining oil from engines through the dip stick hole by pneumatic suction. Inflating valve enables oil discharge from the tank with pneumatic air and safety valve ensures that the pressure never exceeds 0.5 bar. The pressure gauge indicates the air pressure in the tank. Vacuum is generated by a Venturi system and oil is drained from the engine through suction probes. Suction units can be fitted with transparent viewer. A vacuum gauge mounted on the Venturi allows to check the suction power. Once depressurised units work autonomously without being connected to the airline carrying out several oil changes. All models are fitted with fixed wheels on the front and castor wheels on the back. Steel flanged front wheels are always supplied with 90 litres models and as optional on the 65 litres. Suction units are supplied in carton boxes partially disassembled in order to take minimum space in shipment and stock.

Ce sont des appareils mobiles avec réservoir pour l'aspiration d'huile moteur du siège du jauge à tige. Le transvasement de l'huile est pneumatique en se connectant à la soupape de gonflage située sur le réservoir. La soupape de sécurité permet de contrôler que la pression ne dépasse pas la valeur de 0,5 bar. Sur le réservoir est monté le manomètre pour l'indication de la pression. Le vide est généré par le système "Venturi" et l'huile est aspiré du moteur à l'aide des sondes. Sur le groupe Venturi est logé un vacuomètre qui contrôle la dépression. Les aspirateurs sont équipés de voyant trasparent. Une fois dépressurisés, les aspirateurs sont à même d'effectuer de manière autonome plusieurs changements d'huile sans connexion à l'air comprimé. Les roues avant sont fixes, les roues arrières sont pivotantes. Les roues avant avec disque en acier sont fournies de série pour le modèles de 90 litres et sur requête pour les modèles de 65 litres. Ces produits sont livrés partiellement désassemblés et emballés afin d'occuper la moindre place.

Diese fahrbaren Geräte mit Sammelbehälterdienen zum Absaugen von Motoröl durch die Peilstaböffnung. Die Entleerung des Geräts erflogt mit Druckluft durch das Einlassventil das am Behälter selbst angebaut ist. Das Sicherheitsventil vermeidet das Überschreiten des max. zulässigen Überdrucks von 0,5 bar. Der Behälter ist auch mit einer Kontroll-Druckanzeige ausgestattet. Das Vakuum wird von einer Pumpe erzeugt (Venturi System) und das Öl über besondere Sonden abgesaugt. An der Vakuum Pumpe ist eine Unterdruckanzeige zur Kontrolle des Unterdrucks angebaut. Die Absauggeräte sind mit Glasmesszylinder erhältlich. Nach der Unterdruckerzeugung können die Absauggeräte unabhängig vom Druckluftnetz mehrere Ölwechsel leisten. Die Vorderräder sind fest, die Hinteren schwenkbar. Die Vorderräder mit Flansch aus Stahl gehören zur Serienausstattung del 90 l Ausfürung, auf Anfrage auch auf der 65 l Typenreihe erhältlich. Die Geräte werden teils montiert geliefert und sind platzsparend verpackt.

Son aparatos móviles con depósito, preparados para la aspiración de aceite del motor desde el lugar de control de nivel del mismo dentro del motor del propio vehículo. La descarga del aceite se produce de forma neumática mediante conexión a la válvula de inflado. La válvula de seguridad controla que la presión no supere los valores de 0,5 bares. Sobre el depósito está montado el manómetro para la indicación de la presión. El vacío se realiza mediante un sistema "Venturi" y el aceite se aspira del motor por medio de las diferentes sondas. Sobre el grupo "Venturi" se monta un vacuometro para el control de la depresión. Los aspiradores estan equipados con visor trasparente. Una vez despresurizados, están en grado de poder efectuar diferentes cambios de aceite sin necesidad de ser conectados al aire comprimido. Las ruedas anteriores son fijas, las posteriores girables. Las ruedas con disco en acero están disponibles de serie para los modelos de 90 litros y bajo pedido para los modelos de 65 litros. El producto se suministra parcialmente montado y en caja de forma que se pueda reducir al mínimo sus dimensiones.

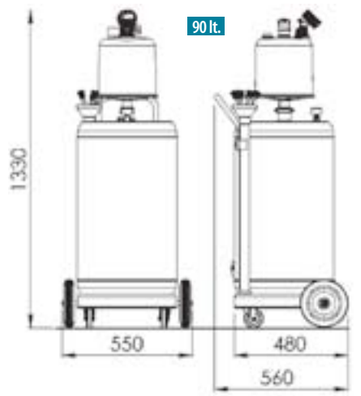




# Aspiration de fluides
# Altöl Absaugung
# Aspiración de fluidos

OE-M-2086/65

OE-M-2086/90

Sono apparecchi mobili con serbatoio, adatti per l'aspirazione di olio motore dalla sede dell'asta di controllo del livello. Lo scarico dell'olio avviene in modo pneumatico con collegamento all'apposita valvola di gonfiaggio posta sul serbatoio. La valvola di sicurezza controlla che la pressione non superi il valore di 0,5 bar. Sul serbatoio è montato il manometro per l'indicazione della pressione. Il vuoto è generato tramite un sistema "Venturi" e l'olio viene aspirato dal motore con apposite sonde. Sul gruppo venturi è montato un vuotometro per il controllo della depressione. Una volta depressurizzati, sono in grado di eseguire autonomamente diversi cambi d'olio senza essere connessi all'aria compressa. Le ruote anteriori sono fisse, le posteriori girevoli. Quelle anteriori con flangia in acciaio sono di serie per i modelli da 90 litri e a richiesta per i modelli da 65 litri. I prodotti sono forniti parzialmente smontati e confezionati in modo da contenere al minimo l'ingombro.

Mobile suction units are suitable for draining oil from engines through the dip stick hole by pneumatic suction. Inflating valve enables oil discharge from the tank with pneumatic air and safety valve ensures that the pressure never exceeds 0.5 bar. The pressure gauge indicates the air pressure in the tank. Vacuum is generated by a Venturi system and oil is drained from the engine through suction probes. A vacuum gauge mounted on the Venturi allows to check the suction power. Once depressurised units work autonomously without being connected to the airline carrying out several oil changes. All models are fitted with fixed wheels on the front and castor wheels on the back. Steel flanged front wheels are always supplied with 90 litres models and as optional on the 65 litres. Suction units are supplied in carton boxes partially disassembled in order to take minimum space in shipment and stock.

Ce sont des appareils mobiles avec réservoir pour l'aspiration d'huile moteur du siège du jauge à tige. Le transvasement de l'huile est pneumatique en se connectant à la soupape de gonflage située sur le réservoir. La soupape de sécurité permet de contrôler que la pression ne dépasse pas la valeur de 0,5 bar. Sur le réservoir est monté le manomètre pour l'indication de la pression. Le vide est généré par le système "Venturi" et l'huile est aspiré du moteur à l'aide des sondes. Sur le groupe Venturi est logé un vacuomètre qui contrôle la dépression. Une fois dépressurisés, les aspirateurs sont à même d'effectuer de manière autonome plusieurs changements d'huile sans connexion à l'air comprimé. Les roues avant sont fixes, les roues arrières sont pivotantes. Les roues avant avec disque en acier sont fournies de série pour le modèles de 90 litres et sur requête pour les modèles de 65 litres. Ces produits sont livrés partiellement désassemblés et emballés afin d'occuper la moindre place.

Diese fahrbaren Geräte mit Sammelbehälterdienen zum Absaugen von Motoröl durch die Peilstaböffnung. Die Entleerung des Geräts erflogt mit Druckluft durch das Einlassventil das am Behälter selbst angebaut ist. Das Sicherheitsventil vermeidet das Überschreiten des max. zulässigen Überdrucks von 0,5 bar. Der Behälter ist auch mit einer Kontroll-Druckanzeige ausgestattet. Das Vakuum wird von einer Pumpe erzeugt (Venturi System) und das Öl über besondere Sonden abgesaugt. An der Vakuum Pumpe ist eine Unterdruckanzeige zur Kontrolle des Unterdrucks angebaut. Nach der Unterdruckerzeugung können die Absauggeräte unabhängig vom Druckluftnetz mehrere Ölwechsel leisten. Die Vorderräder sind fest, die Hinteren schwenkbar. Die Vorderräder mit Flansch aus Stahl gehören zur Serienausstattung del 90 l Ausfürung, auf Anfrage auch auf der 65 l Typenreihe erhältlich. Die Geräte werden teils montiert geliefert und sind platzsparend verpackt.

Son aparatos móviles con depósito, preparados para la aspiración de aceite del motor desde el lugar de control de nivel del mismo dentro del motor del propio vehículo. La descarga del aceite se produce de forma neumática mediante conexión a la válvula de inflado. La válvula de seguridad controla que la presión no supere los valores de 0,5 bares. Sobre el depósito está montado el manómetro para la indicación de la presión. El vacío se realiza mediante un sistema "Venturi" y el aceite se aspira del motor por medio de las diferentes sondas. Sobre el grupo "Venturi" se monta un vacuometro para el control de la depresión. Una vez despresurizados, están en grado de poder efectuar diferentes cambios de aceite sin necesidad de ser conectados al aire comprimido. Las ruedas anteriores son fijas, las posteriores girables. Las ruedas con disco en acero están disponibles de serie para los modelos de 90 litros y bajo pedido para los modelos de 65 litros. El producto se suministra parcialmente montado y en caja de forma que se pueda reducir al mínimo sus dimensiones.

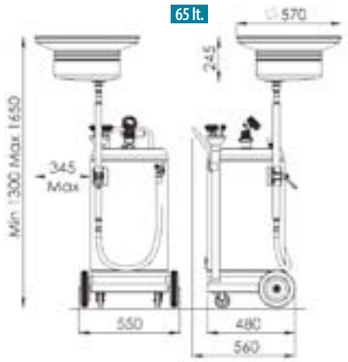


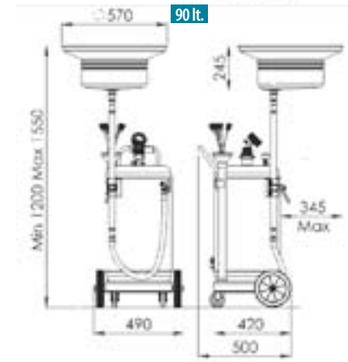

OE-M-2088/65

OE-M-2088/90

Sono apparecchi mobili con serbatoio, adatti per l'aspirazione di olio motore dalla sede dell'asta di controllo del livello. Lo scarico dell'olio avviene in modo pneumatico con collegamento all'apposita valvola di gonfiaggio posta sul serbatoio. La valvola di sicurezza controlla che la pressione non superi il valore di 0,5 bar. Sul serbatoio è montato il manometro per l'indicazione della pressione. Il vuoto è generato tramite un sistema "Venturi" e l'olio viene aspirato dal motore con apposite sonde. Sul gruppo venturi è montato un vuotometro per il controllo della depressione. Una volta depressurizzati, sono in grado di eseguire autonomamente diversi cambi d'olio senza essere connessi all'aria compressa. Le ruote anteriori sono fisse, le posteriori girevoli. Quelle anteriori con flangia in acciaio sono di serie per i modelli da 90 litri e a richiesta per i modelli da 65 litri. I prodotti sono forniti parzialmente smontati e confezionati in modo da contenere al minimo l'ingombro.

Mobile suction units are suitable for draining oil from engines through the dip stick hole by pneumatic suction. Inflating valve enables oil discharge from the tank with pneumatic air and safety valve ensures that the pressure never exceeds 0.5 bar. The pressure gauge indicates the air pressure in the tank. Vacuum is generated by a Venturi system and oil is drained from the engine through suction probes. Suction units are fitted with transparent viewer. A vacuum gauge mounted on the Venturi allows to check the suction power. Once depressurised units work autonomously without being connected to the airline carrying out several oil changes. All models are fitted with fixed wheels on the front and castor wheels on the back. Steel flanged front wheels are always supplied with 90 litres models and as optional on the 65 litres. Suction units are supplied in carton boxes partially disassembled in order to take minimum space in shipment and stock.

Ce sont des appareils mobiles avec réservoir pour l'aspiration d'huile moteur du siège du jauge à tige. Le transvasement de l'huile est pneumatique en se connectant à la soupape de gonflage située sur le réservoir. La soupape de sécurité permet de contrôler que la pression ne dépasse pas la valeur de 0,5 bar. Sur le réservoir est monté le manomètre pour l'indication de la pression. Le vide est généré par le système "Venturi" et l'huile est aspiré du moteur à l'aide des sondes. Sur le groupe Venturi est logé un vacuomètre qui contrôle la dépression. Les aspirateurs sont équipés de voyant trasparent. Une fois dépressurisés, les aspirateurs sont à même d'effectuer de manière autonome plusieurs changements d'huile sans connexion à l'air comprimé. Les roues avant sont fixes, les roues arrières sont pivotantes. Les roues avant avec disque en acier sont fournies de série pour le modèles de 90 litres et sur requête pour les modèles de 65 litres. Ces produits sont livrés partiellement désassemblés et emballés afin d'occuper la moindre place.

Diese fahrbaren Geräte mit Sammelbehälterdienen zum Absaugen von Motoröl durch die Peilstaböffnung. Die Entleerung des Geräts erflogt mit Druckluft durch das Einlassventil das am Behälter selbst angebaut ist. Das Sicherheitsventil vermeidet das Überschreiten des max. zulässigen Überdrucks von 0,5 bar. Der Behälter ist auch mit einer Kontroll-Druckanzeige ausgestattet. Das Vakuum wird von einer Pumpe erzeugt (Venturi System) und das Öl über besondere Sonden abgesaugt. An der Vakuum Pumpe ist eine Unterdruckanzeige zur Kontrolle des Unterdrucks angebaut. Die Absauggeräte sind mit Glasmesszylinder erhältlich. Nach der Unterdruckerzeugung können die Absauggeräte unabhängig vom Druckluftnetz mehrere Ölwechsel leisten. Die Vorderräder sind fest, die Hinteren schwenkbar. Die Vorderräder mit Flansch aus Stahl gehören zur Serienausstattung del 90 l Ausfürung, auf Anfrage auch auf der 65 l Typenreihe erhältlich. Die Geräte werden teils montiert geliefert und sind platzsparend verpackt.

Son aparatos móviles con depósito, preparados para la aspiración de aceite del motor desde el lugar de control de nivel del mismo dentro del motor del propio vehículo. La descarga del aceite se produce de forma neumática mediante conexión a la válvula de inflado. La válvula de seguridad controla que la presión no supere los valores de 0,5 bares. Sobre el depósito está montado el manómetro para la indicación de la presión. El vacío se realiza mediante un sistema "Venturi" y el aceite se aspira del motor por medio de las diferentes sondas. Sobre el grupo "Venturi" se monta un vacuometro para el control de la depresión. Los aspiradores estan equipados con visor trasparente. Una vez despresurizados, están en grado de poder efectuar diferentes cambios de aceite sin necesidad de ser conectados al aire comprimido. Las ruedas anteriores son fijas, las posteriores girables. Las ruedas con disco en acero están disponibles de serie para los modelos de 90 litros y bajo pedido para los modelos de 65 litros. El producto se suministra parcialmente montado y en caja de forma que se pueda reducir al mínimo sus dimensiones.

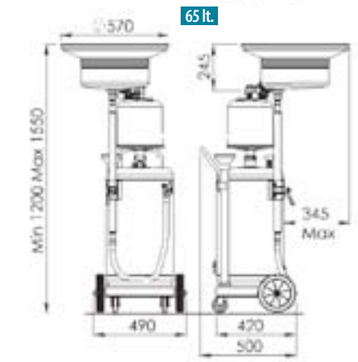


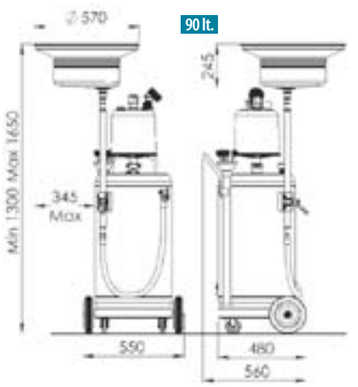

# Aspirazione Fluidi

## Fluid extraction

## Aspiration de fluides
## Altöl Absaugung
## Aspiración de fluidos

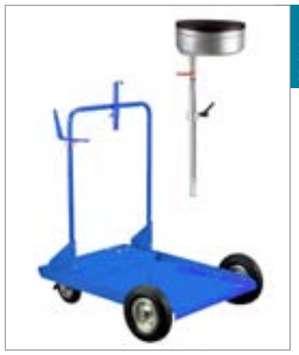

**OE-ACC-2090**

KIT RECUPERO OLIO ESAUSTO completo di:
- Coppa recupero olio esausto con asta e ghiera
- Carrello standard porta fusti da 200 litri

WASTE OIL DRAIN KIT includes:
- Collection bowl with tube and bung adapter
- Trolley for 200 lt. drums

CHARIOT POUR HUILE USAGÉE Livré avec:
- Grand entonnoir en metal avec grille anti-éclaboussures
- Chariot pour fût de 200 lt.

ALTÖL WAGEN FÜR TROMMEL includes:
- Metalltrichter und Schutznetz
- Wagen für 200 lt. Trommel

CARRITO PARA ACEITE USASO Incluye:
- Embudo con parrilla antisalpicaduras
- Carrito para bidones de 200 lt.

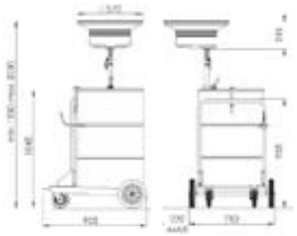

**OE-ACC-2110**

Vasca da 90 lt.per recupero olio esausto da fossa, completa di:
rete antispruzzo
valvola di scarico 3/4"
griglia antiriflusso e supp. carrellati regolabili 800-1200 mm

Sliding waste oil drain container 90lt equipped with::
- grill
- Adjustable wheel axles with heavy duty rollers (800-1200mm)
- Discharge valve
- Arranged with fitting 3/4"

Bac roulant de 90 lt pour la vidange d'huile usagé en fos avec:
- Grille anti-éclaboussures
- Arreglage axiale des roulettes (800-1200 mm)
- Robinet de décharge
- Raccord de 3/4" M

90 L. schlitzbarer Altölbehälter für Grube
Geliefert mit:
- Schutznetz
- Regulierbare Radwellen mit Hochleistungsrollen
- Ausblas Hahn
- Kupplung 3/4" M

Recuperador corredizo de 90 lt para aceite usato en los fosos
Incluye:
- Tanque con parrilla antisalpicaduras
- Posibilidad de arreglar la distancia entre las rodillas (800 - 1200 mm)
- Enganche para descargar de 3/4"

**OE-BOB-80L**

Vasca scorrevole da 80 lt per lo scarico di fluidi esausti a caduta. Dotata di attacco rapido per lo svuotamento.

Waste oil drainer used for gravity collection of motor oil and gear oil. The drainer can be used under lifts or inside pits. Quick coupling included

Bac mobile de 80lt pour la vidange des fluides usagés par gravité. Raccord rapid 1/2".

80 L. verfahrbahrer Altölbehälter mit niedrieger Profil. Schnellkupplung 1/2" enthalten.

Recuperador movil de 80 lt de perfil bajo para aceite usado. Equipado con enchufe rapido 1/2"

**OIL-REST**

Vasca murale di drenaggio per filtri olio usati

Waste oil filter drainage collection bowl. Suitable for wall installation

Bac mural de drainage pour filtres à huile usagé

Alt Ölfilter Wandkonsole

Waste oil filter drainage collection bowl. Suitable for wall installation

**OE-QE-2LIV**

Quadro di controllo con asta a doppio livello per olio esausto. Con avvistatore di preallarme luminoso: da usare con 2 o più TRANSPOIL-S o TRANSPOIL-SA

Waste oil double level control with switchboard and alarm light. To be used in case of more than 1 TRANSPOIL-S or TRANSPOIL-SA

Double contrôle de niveau pour huile usé. Avec pre-alarme visive: à user avec plus de 1 TRANSPOIL-S or TRANSPOIL-SA

Schalltafel für doppel Niveau-Kontrolle mit Lampe. Nur wenn mehr als 1 TRANSPOIL-S or TRANPOIL-SA in der Anlage montiert sind.

Cuadro eléctrico para un double controle de nivel de aceite usado. Utilizar con mas de un TRANSPOIL-S o TRANSPOIL-SA

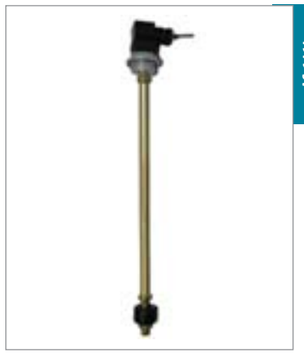

**AS-1464**

Asta di rilevamento riempimento cisterna da collegare a TRANSPOIL-S o TRANSPOIL-SA.

Overflow level control bar to be connected to 1 TRANSPOIL-S or TRANSPOIL-SA

Jauge de contôle pour le niveau de la citerne de huile usagé en liaison avec 1 TRANSPOIL-S ou TRANSPOIL-SA

Niveaukonotrolle für AltÖlBehälter. Mit 1 TRANSPOIL-S or 1 TRANSPOIL-SA zu verbinden.

Sistema de controle de nivel de la cisterna de aceite usado para conectarle a 1 TRANSPOI-S o TRANSPOIL-SA

**OE-KIT-FLEX**

Kit di aspirazione olio esausto direttamente dal motore (da completare con set di sonde)

Suction kit for waste oil extraction directly from the engine (to be completed with probe kit)

Kit pour l'aspiration d'huile usagé directement du moteur (à completer avec set de sondes)

Altöl Absaugkit direkt vom Motor (Saugsonden beizufügen)

Kit de aspiración para aceite usado directamente desde el motor (sondas à incluir)

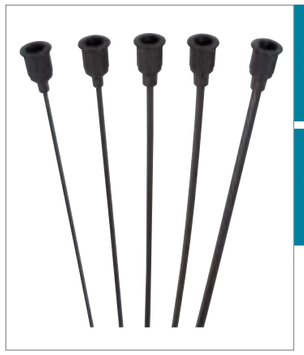

**OE-ACC-2126/KS08**
**OE-ACC-2126/KS15**

Kit standard sonde flessibili 800 mm (OD-ACC-2126/KS15 - 1500mm)

Standard kit flexible probes 800 mm (OD-ACC-2126/KS15 - 1500mm)

Standard kit de sondes flexibles de 800 mm (OD-ACC-2126/KS15 - 1500mm)

Kit mit flexibler Absaugproben 800 mm Lang (OD-ACC-2126/KS15 - 1500 mm Lang)

Kit de sondas de 800 mm (OD-ACC-2126/KS15 - 1500mm)

# Aspirazione Fluidi

## Fluid extraction

## Aspiration de fluides
## Altöl Absaugung
## Aspiración de fluidos

**OE-ACC-5x16/05/10/12/13/14**

Kit di 5 adattatori per diametro per aspirare direttamente dall'asta di livello. Disponibili in 5 diametri.

Kit composed of 5 adaptors of the same size. Avaliable for 5 different diameters.

Kit de 5 adapteurs pour aspirer directement de la voiture. Disponibles en 5 different diamètres.

Kit mit 5 Adapter für direkt AltÖl absaugung. 5 DN Verfugbar

Kit de 5 adaptadores iguales para aspirar directamente del coche. Disponibles en 5 diametros.

**OE-ACC-KS08**

Kit portasonde completo di sonde e supporto murale
OE-ACC-KS08 - 800 mm

Probe holder kit (complete with Probes) and wall bracket
OE-ACC-KS08 - 800 mm

Support mural pour sondes flexibles complet
OE-ACC-KS08 - 800 mm

Absaug-Proben behälter (komplett mit 5 Sonden) für Wandmontage
OE-ACC-KS08 - 800 mm

Soporte mural completo para sondas de aspiración
OE-ACC-2126/KS08 - 800 mm

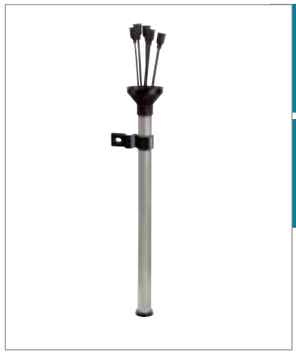

**OE-ACC-2124/65**
**OE-ACC-2124/90**

Kit porta sonde con sonde per aspiratori carrellati da 65 / 90 lt

Probe holder kit with probes for 65 /90 litres mobile suction units

Support pour sondes flexible complet, à monter sur chariots de 65 / 90 litres

Absaug-Proben behälter für 65 /90 liter Wagen

Soporte para tubos de aspiracción para carritos de 65 /90 litros

**OE-ACC-2126/KS08 - KS/15**
**OE-ACC-2126/S**

Kit portasonde completo di sonde e supporto murale
OE-ACC-2126/KS08 - 800 mm
OE-ACC-2126/KS15 - 1500 mm

Probe holder kit (complete with Probes) and wall bracket
OE-ACC-2126/KS08 - 800 mm
OE-ACC-2126/KS15 - 1500 mm

Support mural pour sondes flexibles complet
OE-ACC-2126/KS08 - 800 mm
OE-ACC-2126/KS15 - 1500 mm

Absaug-Proben behälter (komplett mit 5 Sonden) für Wandmontage
OE-ACC-2126/KS08 - 800 mm
OE-ACC-2126/KS15 - 1500 mm

Soporte mural completo para sondas de aspiración
OE-ACC-2126/KS08 - 800 mm
OE-ACC-2126/KS15 - 1500 mm

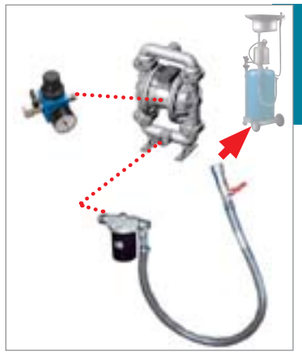

**OE-KIT-VAC**

Kit per svuotamento con filtraggio da recuperatori mobili di olio esausto

Kit with filter for emptying the waste oil mobile drainers

Kit avec filtre pour aspirer l'huile usagé des bacs mobiles

Altöl Absaugkit mit Filter für Absaugwagen

Kit de aspiración con filtro para recuperadores mòviles de aceite usado.

**ODIR-FTIR1-2S-M**

Attacco rapido oleodinamico 1/2" maschio

Male quick coupling 1/2" for oil

Raccord rapid oleodinamique 1/2" mâle

Schnellverschluss 1/2" für Öl - Mann

Enchufe rapido 1/2" masculino

**OE-PP2M**

Pompa pneumatica a doppia membrana 1:1 per aspirazione olio esausto - 1/2" - Max 55 lt/ min.

Double membrane pneumatic pump 1:1 for waste oil extraction - 1/2". Max 55 lt/ min.

Pompe pneumatique a duble membrane 1:1 pour aspiration d'huile usagé - 1/2" - Max 55 lt/ min.

Pneumatische Doppel-Membrane AltÖlabsaugpumpe 1:1 - 1/2" - Max 55 lt/ min.

Bomba neumática de doble membrana 1:1 para aspiración de aceite - 1/2" - Max 55 lt/ min.

# Distribuzione Olio nuovo

## New Oil Distribution

# Huile de distributions nouvelle
# Ölversorgung
# Distribución aceite nuevo

OD-M-2442
OD-M-2452

Kit distribuzione carrellato per olio nuovo adatto per fusti 50-60 lt.
Composto da:
4482 Pompa pneumatica olio R= 4:1 e 6:1
2722/5M Tubo R1AT Ø 1/4" L = 5mt
2798 Carrello 4 ruote per fusti 50-60 lt
2394 Pistola contalitri digitale

Mobile cart for new oil for 50-60 lt drums
Consisting of:
4482 Oil pneumatic pump R= 4:1 and 6:1
2722/5M Hose Ø 1/4" L = 5mt
2798 4-wheel trolley for 50-60lt drums
2394 Digital oil meter

Chariot mobile pour fût de 50-60 lt.
Se compose par:
4482 Pompe Pneumatique R= 4:1 et 6:1
2722/5M Tuyau Ø 1/4" L = 5mt
2798 Chariot avec 4 roulettes pour fût de 50-60 lt
2394 Pistolet digitale

Mobil Wagen für frisch Ölversorgung geeigenet für 50-60 lt Trommel
Bestehen aus:
4482 Pneum. Ölvorderungs-Pumpe R= 4:1 und 6:1
2722/5M Schlauch Ø 1/4" L = 5mt
2798 4-rad Wagen für 50-60 Lt Trommel
2394 Digital Öl-Pistole

Carrito para distribución de aceite desde bariles de 50-60 lt
Equipado por:
4482 Bomba Neumática R= 4:1 y 6:1
2722/5M Manguera Ø 1/4" L = 5mt
2798 carrito con 4 ruedas para bariles de 50-60 lt
2394 Pistoleta digital

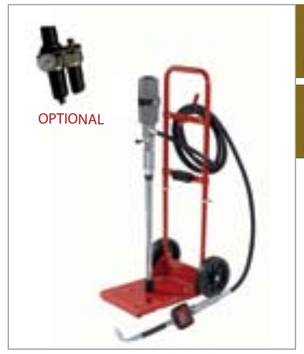


OD-M-2454
OD-M-2450

Kit distribuzione carrellato per olio nuovo adatto per fusti 50-60 lt.
Composto da:
4482 Pompa pneumatica R= 4:1 e 6:1
2722/5M Tubo Ø 1/4" L = 5mt
2802 Carrello 2 ruote per fusti 50-60 lt
2388/FA Pistola olio con tubo flessible antigoccia automatico

Mobile cart for new oil for 50-60 lt drums
Consisting of:
4482 Oil pneumatic pump R= 4:1 and 6:1
2722/5M Hose R1AT Ø 1/4" L = 5mt
2802 2-wheels Trolley for 50-60 lt drums
2388/FA Oil gun with flexible hose and automatic no-drip valve

Chariot mobile pour fût de 50-60 lt.
Se compose par:
4482 Pompe Pneumatique R= 4:1 et 6:1
2722/5M Tuyau Ø 1/4" L = 5mt
2802 Chariot avec 2 roulettes pour fût de 50-60 lt
2388/FA Pistolet avec tuyau flexible

Mobil Wagen für frisch Ölversorgung geeigenet für 50-60 lt Trommel
Bestehen aus:
4482 Pneum. Ölvorderungs-Pumpe R= 4:1 und 6:1
2722/5M Schlauch Ø 1/4" L = 5mt
2802 4-rad Wagen für 50-60 Lt Trommel
2388/FA Öl-Pistole mit flex. Schlauch

Carrito para distribución de aceite desde bariles de 50-60 lt
Equipado por:
4482 Bomba Neumática R= 4:1 y 6:1
2722/5M Manguera Ø 1/4" L = 5mt
2802 carrito con 2 ruedas para bariles de 50-60 lt
2388/FA Pistoleta con mang. flexible

OD-M-2448
OD-M-2444

Kit distribuzione carrellato per olio nuovo adatto per fusti 180-200 lt.
Composto da:
4484 Pompa pneumatica R= 4:1 e 6:1
2722/5M Tubo R1AT Ø 1/4" L = 5mt
2800 Carrello 4 ruote per fusti 180-200 lt
2394 Pistola contalitri digitale

Mobile cart for new oil for 180-200 lt drums
Consisting of:
4484 Oil pneumatic pump R= 4:1 and 6:1
2722/5M Hose R1AT Ø 1/4" L = 5mt
2800 4-wheels Trolley for 180-200 lt drums
2394 Digital oil meter

Chariot mobile pour fût de 180-200 lt
Se compose par:
4482 Pompe Pneumatique R= 4:1et 6:1
2722/5M Tuyau Ø 1/4" L = 5mt
2800 Chariot avec 4 roulettes pour fût de 180-200 lt
2394 Pistolet digital

Mobil Wagen für frisch Ölversorgung geeigenet für 180-200 lt Trommel
Bestehen aus:
4482 Pneum. Ölvorderungs-Pumpe R= 4:1 und 6:1
2722/5M Schlauch Ø 1/4" L = 5mt
2798 4-rad Wagen für 180-200 Lt Trommel
2394 Digital Öl-Pistole

Carrito para distribución de aceite desde bariles de 180-200 lt
Equipado por:
4482 Bomba Neumática R= 4:1 y 6:1
2722/5M Manguera Ø 1/4" L = 5mt
2798 carrito con 4 ruedas para bariles de 180-200 lt
2394 Pistoleta digital

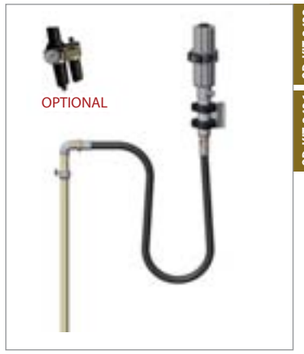


OD-KIT-2432
OD-KIT-2436

Kit distribuzione murale per fusto da 200 lt.
Composto da :
4480 Pompa murale pneumatica olio R= 4:1 e 6:1
L= 175 mm
2550 Staffa murale con ghiera Ø 2"
2586 Tubo per pompa murale Ø 1"
L= 2mt
2588 Pescante con ghiera
L= 940 mm

Wall mounted pump kit for 200 lt drums
Consisting of:
4480 Wall pneumatic oil pump R= 4:1 and 6:1
L= 175 mm
2550 Wall bracket with ring Ø 2"
2586 Hose for wall pump Ø 1"
L= 2mt
2588 Suction pipe with ring
L= 940 mm

Pompe murale pour distribution huile de fût de 200 lt
Se compose par:
4480 Pompe Pneumatique R= 4:1 et 6:1
L= 175 mm
2550 Support murale avec anneau Ø 2"
2586 Tuyau pour pompe murale Ø 1"
L= 2mt
2588 Gaine de aspiration L= 940 mm

Kit mit Wandmontierte Pumpe für 200 lt Trommel
Bestehend aus:
4480 Wand mont. Pneumatische Pumpe
R= 4:1 und 6:1
L= 175 mm
2550 Wandkonsole mit Ring Ø 2"
2586 Schlauch Ø 1" L= 2mt
2588 Absaugstange L= 940 mm

Kit con bomba murale para bariles de 200 lt
Equipado por:
4480 Bomba neumática R= 4:1 y 6:1
L= 175 mm
2550 Soporte a pared con anillo Ø 2"
2586 Manguera para bomba mural Ø 1" L= 2mt
2588 Tubo de aspiración L= 940 mm

OD-KIT-2430
OD-KIT-2434

Kit distribuzione fisso per fusto da 200 lt
Composto da :
4484 Pompa pneumatica olio R= 4:1 e 6:1
L=940 mm
2344 Avvolgitubo aperto per olio acqua 60 bar con tubo 1/2" L= 10mt
2394 Pistola contalitri digitale
2720 Tubo L= 2mt
2590 Raccogligocce murale

Pneumatic pump kit for 200 liters drums
Consisting of:
4484 Pneumatic oil pump R= 4:1 and 6:1
L=940 mm
2344 Open range hose reel for oil/water 60 bar with hose 1/2" L= 10mt
2394 Digital oil meter
2720 Hose L= 2mt
2590 Drip collector

Pompe fixe pour la distribution d'huile pour fût de 200 lt
Se compose par:
4480 Pompe Pneumatique R= 4:1 et 6:1
L= 175 mm
2344 Enrouleur ouvert pour huile/eau 60 bar avec tuyau 1/2" L= 10mt
2394 Pistolet digitale
2720 Tuyau L= 2mt
2590 Anti-goutte

Kit mit Pneumatische Pumpe für 200 Lt. Trommel
Bestehend aus:
4484 Pneumatiche Pumpe
R= 4:1 und 6:1
L=940 mm
2344 Schlauchaufroller für Ol/Wasser 60 bar mit Schlauch 1/2"
L= 10mt
2394 Digital Öl-Pistole
2720 Schlauch L= 2mt
2590 TropfenKollector

Kit con bomba para bariles de 200 lt.
Equipado por:
4484 Bomba neumática
R= 4:1 y 6:1
L= 940 mm
2344 Enrollador abierto para aceite /agua 60 bar con manguera1/2"
L= 10mt
2394 Pistoleta digital
2720 Manguera L= 2mt
2590 Recojegotas

OD-KIT-2440
OD-KIT-2438

Kit distribuzione fisso per fusto da 200 lt
Composto da :
2432 Kit distribuzione murale pompa
R= 4:1 e 6:1
2344 Avvolgitubo aperto per olio acqua 60 bar con tubo 1/2" L= 10mt
2394 Pistola contalitri digitale
2720 Tubo L= 2mt
2590 Raccogligocce murale

Wall mounted pump kit for 200 liters drums
Consisting of:
2432 Wall mounted pump kit R= 4:1 and 6:1
2344 Open range hose reel for oil/water 60 bar with hose 1/2" L= 10mt
2394 Digital oil meter
2720 Hose L= 2mt
2590 Drip collector

Pompe murale pour la distribution d'huile pour fût de 200 lt
Se compose par:
2432 Pompe Pneumatique au mur R= 4:1 et 6:1
2344 Enrouleur ouvert pour huile/eau 60 bar avec tuyau 1/2" L= 10mt
2394 Pistolet digitale
2720 Tuyau L= 2mt
2590 Anti-goutte

Wandmontierte Pumpe für 200 lt Trommel
Bestehend aus:
2432 Kit mit Wandmontierte Pumpe R= 4:1 und 6:1
2344 Schlauchaufroller für Ol/Wasser 60 bar mit Schlauch 1/2"
L= 10mt
2394 Digital Öl-Pistole
2720 Schlauch L= 2mt
2590 TropfenKollector

Kit con bomba a pared para bariles de 200 lt.
Equipado por:
2432 Bomba neumática
R= 4:1 y 6:1
2344 Enrollador abierto para aceite/agua 60 bar con manguera1/2"
L= 10mt
2394 Pistoleta digital
2720 Manguera L= 2mt
2590 Recojegotas

# Distribuzione Olio nuovo

## New Oil Distribution

# Huile de distributions nouvelle
# Ölversorgung
# Distribución aceite nuevo

OD-DP-2388/FA

OD-DP-2388/RA

Pistola olio con tubo flessibile (2388/FA ) o rigido (2388/RA) erogatore a 90° e antigoccia automatico.

Oil control valve with flexible (2388/FA) or rigid spout (2388/RA) 90° and anti drip valve

Pistolet pour huile avec tube flexible(2388 /FA ) ou rigide (2388 /RA) et coude à 90° avec anti-goute automatique

Ölpistole mit 90° flexiblem(2388/FA) oder starrem (2388 /RA) Schlauch Tülle mit Anti-Tropfen Ventil.

Pistola para aceite con manguera (2388/FA ) o tubo rigido (2388/RA) con curva a 90° salida anti gotéo automatico

OD-DP-2394

Pistola digitale con tubo flessibile, beccuccio antigoccia automatico e display con protezione in gomma.

Digital meter with flexible hose, automatic anti drip valve, display with rubber guard.

Pistolet avec affichage digital, tuyau flexible et terminal anti-goutte.

Digital Ölvorderungs Pistole, mit flexibler Schlauch, und Tülle mit Anti-Tropfen Ventil.

Pistoleta digital con flexible con terminal anti-gotas automatico y display con protection en goma.

OD-DP-2392

Pistola digitale con possibilità di preselezione, completa di tubo rigido regolabile e antigoccia automatico

Preset digital meter control valve with rigid adjustable spout and automatic anti drip valve.

Pistolet compteur à présélection, extrémité articulée avec soupape anti-goutte.

Handdurchlaufzähler mit digital Mengevorwahl

Pistola cuentalitros con preselección

OD-DP-2590

Raccogli gocce murale

Drop collector

Égouttoir

Tropfen Kollektor

Recoje gotas

OD-DP-31/32/33/311/322/333

Bar olio in versione da 1 a 3 erogatori in configurazione semplice o con contalitri digitale.

Oil bar with up to 3 dispensing points. Available with digital liter counter or simple.

Bar à huile pour 1 jusq'à 3 robinets avec compteur digital en option

Ölzapftheke für die Wand zum Befüllen von Ölkannen mit (oder ohne) Digitalzähler. Version mit 1, 2 oder 3 Zapfstellen.

Consola-bar dispensador de aceites. Disponible con 1, 2 o 3 válvulas dispensadoras con o sin contador volumétrico

OD-DP-2558

Tubo da 1/2" collegamento per bar olio
L= 0,5 mt

Connection hose for oil bar
L= 0,5 mt

Flexible de raccordement pour le robinet
L= 0,5 mt

Connection hose for oil bar
L= 0,5 mt

Connection hose for oil bar
L= 0,5 mt

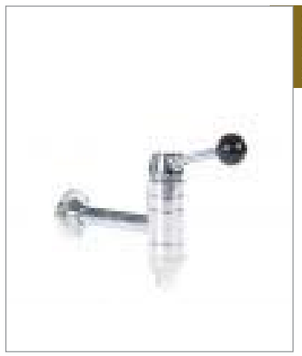

OD-DP-2560

Rubinetto automatico per erogazione olii lubrificanti completo di flangia e viti

Automatic tap for oil and antifreeze dispensing complete with fittings

Robinet pour huile et liquide de refroidissement avec anti-goutte automatique

Automatischer Hahn für das Öl- und Frostschutzmittelzuführen komplett mit Befestigungen

Dispensador automático para aceite y anticongelante.

OD-DP-2476

Kit contalitri digitale con raccordi per predisposizione su bar olio

Digital oil meter kit with connections and fittings for oil bars

Kit compteur digital pour 1 fluide

Digitalzähler für Ölbar Kit

Contalitros digital para dispensador mural de aceite

# Distribuzione Olio nuovo

## New Oil Distribution

## Huile de distributions nouvelle
## Ölversorgung
## Distribución aceite nuevo

OD-ACC-2802

Carrello 2 ruote per fusti da 20 – 60 lt fino a Ø 400 mm

2 wheels cart for 20 – 60 lt drums Up to Ø 400 mm

Chariot mobile à 2 roulettes pour fût de 50-60 lt. jusqu'à Ø 400 mm

2 Räder Kart für 20 – 60 lt Trommel bis zum Ø 400 mm

Carrito con 2 ruedas para bariles de 20-60 lt hasta Ø 400 mm

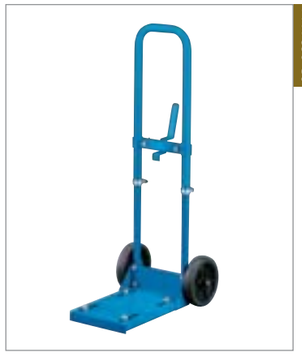

OD-ACC-2804

Carrello 2 ruote per fusti da 12 – 30 lt fino a Ø 310 mm

2 wheels cart for 12 – 30 lt drums Up to Ø 310 mm

Chariot mobile à 2 roulettes pour fût de 12-30 lt. jusqu'à Ø 310 mm

2 Räder Kart für 12 - 30 lt Trommel bis zum Ø 310 mm

Carrito con 2 ruedas para bariles de 12-30 lt. hasta Ø 310 mm

OD-ACC-2800

Carrello 4 ruote per fusti 180-200 lt fino a Ø 600 mm, con freno, predisposto per applicazione avvolgitubo

4 wheels trolley for 180-200 lt drums up to Ø 600 mm, With brake, arranged for hose reel application

Chariot mobile à 4 roulettes pour fût de 180-200 lt. jusqu'à Ø 600 mm

4 Räder Kart für 180-200 lt Trommel bis zum Ø 600 mm. Mit Bremse und Anwendung für Schlaucaufroller.

Carrito con 4 ruedas para bariles de 180-200 lt. hasta Ø 600 mm Con frenes y predisposición para enrollador.

OD-ACC-2806

Carrello per movimentazione fusti 200 lt. Ideale per caricamento fusti su vasche di contenimento

Drum handling cart Ideal for loading and unloading from retaining tanks

Chariot pour la manutention des fûts de 200 l

Behandlung Kart für 200 lt. Trommel

Carrito para movimentación de Bariles de 200 lt.

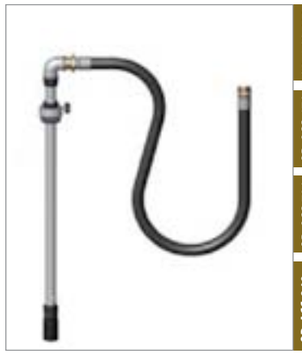

OD-ACC-410
OD-ACC-470
OD-ACC-730
OD-ACC-940

Kit pescante da 1" in diverse lunghezze con flessibile da 2 mt, completo di ghiera di fissaggio da 2".

Suction kit in different lenghts for oil with flexible hose 2 mt long - 1".

Tuyau d'aspiration - 1" de 2 mt plus canne en differentes longueures

2 mt. Absaugschauch - 1" mit Rohr in verschiedene Länge

Kit de aspiración - 1" con manguera de 2 mt y cañas de diferente longitud

OD-PP-4482 / 4484 / 4485 / 4488 / 4490 / 4491

Pompa pneumatica a doppio effetto per distribuzione olio motore. Disponibile nella versione 4:1 e 6:1

Pneumatic operated oil dispensing pump, double effect. Available in 4:1 and 6:1 version

Pompes pneumatiques à double effet pour un transfert sur longues distances. Disponibles en version 4:1 et 6:1

Druckluftbetriebene Ölförderpumpe für Schmieröle. Übersetzung 4:1 und 6:1

Bombas neumáticas doble efecto de alta presión para la distribución de todo tipo de aceites. Disponible en version 4:1 y 6:1

| Code - Codice - Code - Kode - Codigo | 4480-4486 | | 4482-4488 | | 4484-4490 | |
|---|---|---|---|---|---|---|
| **Caratteristiche** | | | | | | |
| Compression ratio - Rapporto di compressione - Rapport de compression - Übersetzung - Compresión | 4:1 | 6:1 | 4:1 | 6:1 | 4:1 | 6:1 |
| Delivery at free outlet - Portata ad uscita libera - Debit - ÖlMenge - Caudal | (6 bar) 20 l/1' | (6 bar) 13 l/1' | (6 bar) 20 l/1' | (6 bar) 13 l/1' | (6 bar) 20 l/1' | (6 bar) 13 l/1' |
| Air pressure - Pressione aria - Pressión aire - Luft Druck - Presión aire | 6-8 bar | 6-8 bar | 6-8 bar | 6-8 bar | 6-8 bar | 6-8 bar |
| Suction hose diameter - Diametro pescante - Diametre aspiration - DN Absaugung - Diametro aspiración | 50 mm | 42 mm | 50 mm | 42 mm | 50 mm | 42 mm |
| Air inlet connection - Raccordo entrata aria - Raccord Entré aire - Druckluft Eingang - Entrada aire | F. 1/4" G / Bsp | F. 1/4" G / Bsp | F. 1/4" G / Bsp | F. 1/4" G / Bsp | F. 1/4" G / Bsp | F. 1/4" G / Bsp |
| Oil outlet connection - Raccordo uscita olio - Raccord Sortie huile - Öl Ausgang - Salida aceite | M. 1/2" G / Bsp | M. 1/2" G / Bsp | M. 1/2" G / Bsp | M. 1/2" G / Bsp | M. 1/2" G / Bsp | M. 1/2" G / Bsp |
| Oil inlet connection - Raccordo entrata olio - Raccord Entré huile - Öl Eingang - Entrada aceite | F. 1" G / Bps | F. 1" G / Bps | F. 1" G / Bps | F. 1" G / Bps | F. 1" G / Bps | F. 1" G / Bps |
| **Applicazione** | | | | | | |
| Drums - Fusti - Fût - Trommel - Bariles | Murale - Wall mounted - Au mur- Wandmont. - A pared | | 50-60 kg | | 180-200 kg | |
| Suction hose lenght - Lunghezza pescante - Longueur tuyau de aspiracion - Absaug-Schlauch Länge - Longitud aspir. | 175 mm | | 730 mm | | 940 m | |
| Weight - Peso - Poids - Gewicht - Pesado | 4,5 kg | | 6 kg | | 7 kg | |

# Distribuzione Fluidi speciali

## Special fluid handling equipment

Fluides distributions spéciales
Flussigkeit-Versorgung
Distribución de fluidos

FD-M-2336 / 24 / 50 / 100 / 24 SC / 50 SC / 100 SC

Con serbatoio carrellato da 24 lt. dotato di indicatore di livello con protezione

With wheel mounted tank 24 lt, includes fluid level sight gauge with metal guard

Chariot de 24 lt pour la distribution de fluides particuliers

24 lt. Wagen für Flussigketversorgung

Carrito de 24 litros para el suministro de fluidos especiales

FD-M-2334 /10/ 24 / 50 / 100

Con serbatoio carrellato da 10 lt. dotato di indicatore di livello

With wheel mounted tank 10 lt,includes fluid level sight gauge

Chariot de 24 lt pour la distribution de fluides particuliers

10 lt. Wagen für Flussigketversorgung

Carrito de 10 litros para el suministro de fluidos especiales

FD-DP-AH07Z101

Pistola per acqua

Water dispensing gun

Pistolet pour eau

Pistole für Wasser

Pistola para agua

FD-DP-2388/FA-2394-2394/FA

Pistola per acqua e fluidi speciali con contalitri digitale

Water and special fluids dispensing gun with digital meter

Pistolet pour eau et fluides speciales avec compteur digitale

Digital Wasser und besondere FlussigkeitenVersorgungsPistole.

Pistola para agua y fluidos especiales con contalitros digital

FD-ACC-2028

Regolatore di pressione da 1/4" Completo di manometro e rubinetto

Pressure regulator 1/4" Complete with gauge and miniature shutoff valve

Détendeur d'aire comprimée de 1/4" avec robinet de fermeture

Druck Luft regulator 1/4" mit AbsperrHahn

Regulador de presion para aire comprimido de 1/4"

AD-FRL 1/4-4

Gruppo filtro-regolatore-lubrificatore - FRL 1/4" completo di manometro

Filter-regulator-lubrificator unit - FRL 1/4" complete with gauge

Détendeur d'aire comprimée avec filtre et lubrificateur de 1/4" avec robinet de fermeture

Druck Luft regulator 1/4" mit AbsperrHahn mit Filter und Öler

Regulador de presion para aire comprimido de 1/4" filtrado y lubrificado

FD-KIT-2314-A

Kit distribuzione murale per fusto da 200 lt.
Composto da :
2322/A Pompa murale pneumatica 4:1 L= 175 mm
2550 Staffa murale con ghiera Ø 2"
2586 Tubo per pompa murale Ø 1" L= 2mt
2588 Pescante con ghiera L= 940 mm

Wall mounted pump kit for 200 lt drums
Consisting of:
2322/A Wall pneumatic pump 4:1 L= 175 mm
2550 Wall bracket with ring Ø 2"
2586 Hose for wall pump Ø 1" L= 2mt
2588 Suction pipe with ring L= 940 mm

Pompe murale pour distribution d'un fût de 200 lt
Se compose par:
2322/A Pompe Pneumatique R= 4:1 L= 175 mm
2550 Support murale avec anneau Ø 2"
2586 Tuyau pour pompe murale Ø 1" L= 2mt
2588 Gaine d'aspiration L= 940 mm

Kit mit Wandmontierte Pumpe für 200 lt Trommel
Bestehend aus:
2322/A Wand mont. Pneumatische Pumpe 4:1 L= 175 mm
2550 Wandkonsole mit Ring Ø 2"
2586 Schlauch Ø 1" L= 2mt
2588 Absaugstange L= 940 mm

Kit con bomba murale para bariles de 200 lt
Equipado por:
2322/A Bomba neumática 4:1 L= 175 mm
2550 Soporte a pared con anillo Ø 2"
2586 Manguera para bomba mural Ø 1" L= 2mt
2588 Tubo de aspiración L= 940 mm

FD-KIT-940

Kit distribuzione murale per fusto da 200 lt.
Composto da :
Pompa a doppia membrana 1:1
Staffa murale
Tubo per pompa murale Ø 1" L= 2mt
Pescante con ghiera L= 940 mm

Wall mounted pump kit for 200 lt drums
Consisting of:
Double membrane pump 1:1
Wall bracket
Hose for wall pump Ø 1" L= 2mt
Suction pipe with ring L= 940 mm

Pompe murale pour distribution d'un fût de 200 lt
Se compose par:
Pompe double membrane 1:1
Support murale
Tuyau pour pompe murale Ø 1" L= 2mt
Gaine d'aspiration L= 940 mm

Kit mit Wandmontierte Pumpe für 200 lt Trommel
Bestehend aus:
DoppelMembrane Pumpe 1:1
Wandkonsole
Schlauch Ø 1" L= 2mt
Absaugstange L= 940 mm

Kit con bomba murale para bariles de 200 lt
Equipado por:
Bomba doble membrana 1:1
Soporte a pared
Manguera para bomba mural Ø 1" L= 2mt
Tubo de aspiración L= 940 mm

# Distribuzione Fluidi speciali

## Special fluid handling equipment

Fluides distributions spéciales
Flussigkeit-Versorgung
Distribución de fluidos

**FD-KIT-1000ADB-AV**

Kit di distribuzione per AD-BLUE con pompa 2:1 e avvolgitore 3/4" - 10 mt con pistola.

Distribution kit for AD-BLUE on 1000 lt tank with 2:1 pump, hose reel 3/4" - 10 mt long and gun.

Kit de distirbution de AD-BLUE pour citernes de 1000 lt avec pompe 2:1, enroul. 3/4" - 10 mt et pistolet.

AD-BLUE Versorgungskit für 1000 lt Tank mit Pumpe 2:1, Aufroller 3/4" - 10 mt und Pistole.

Kit de distribución AD-BLUE para cisternas de 1000 lt con bomba 2:1, enrollador 3/4" - 10 mt y pistola.

**FD-KIT-1000ADB**

Kit di distribuzione per AD-BLUE su cisterne da 1000 lt con pompa 2:1 e tubo da 3/4" - 4 mt con pistola.

Distribution kit for AD-BLUE on 1000 lt tank with 2:1 pump, hose 3/4" - 4 mt long and gun.

Kit de distirbution de AD-BLUE pour citernes de 1000 lt avec pompe 2:1, tuyaux de 3/4" - 4 mt et pistolet.

AD-BLUE Versorgungskit für 1000 lt Tank mit Pumpe 2:1, Schlauch 3/4" - 4 mt und Pistole.

Kit de distribución AD-BLUE para cisternas de 1000 lt con bomba 2:1, manguera 3/4" - 4 mt y pistola.

**FD-M-200ADB**

Kit di distribuzione mobile per AD-BLUE su fusto 200 lt con pompa 2:1 e tubo da 3/4" - 4 mt con pistola.

Mobile distribution kit for AD-BLUE on 200 lt barrel with 2:1 pump, hose 3/4" - 4 mt long and gun.

Kit de distirbution mobile de AD-BLUE pour fût 200 lt avec pompe 2:1, tuyaux de 3/4" - 4 mt et pistolet.

Mobiles AD-BLUE Versorgungskit für 200 lt Trommel mit Pumpe 2:1, Schlauch 3/4" - 4 mt und Pistole.

Kit de distribución movil para AD-BLUE en barilesde 200 lt con bomba 2:1, manguera 3/4" - 4 mt y pistola.

**FD-AL-88/1**

Asta di rilevamento pneumatica del livello del fluido contenuto nella cisterna

Pneumatic level controlling rod

Jauge de contrôle pneumatique du niveau

Pneumatischer Niveau Kontrolle für Öltank

Controle neumatico de nivel para cisternas

**ODQE-004**

Quadro elettrico predisposto pre gestione asta di livello, timer, lampada di segnalazione (fino a 4).

Switchboard for overflow sensor

Coffret pour le contrôle de niveau (prevu avec Timer, gestion de 4 alertes visuelles)

Steuerung für Überfullsicherung

Cuadro para el controle de nivel

**ODQE-005**

Quadro di gestione del troppo pieno con Timer settimanale e lampada di segnalazione e asta da 88 cm

Overflow sensor 88 cm with weekly timer and visual alarm lamp.

Contrôle de niveau 88 cm avec Timer et système d'alerte visuel

Überfullsicherung mit Timer, Lampe und stange 88 cm.

Controle de nivel 88 cm con Timer y lámpara de alarma visiva

**OD-ACC-LIV/P - P1**

Livellostato con blocco elettrovalvola per aria compressa
P = 200 LT
P1 = 1000 LT

Oil level control with switchboard for electrovalve for compressed air

Contrôle de niveau pour pompe pneumatique
P = 200 LT
P1 = 1000 LT

NiveauKontrolle für DruckLuft Magnetventil
P = 200 LT
P1 = 1000 LT

Controle de nivel con bloque electrovalvula de aire comprimido
P = 200 LT
P1 = 1000 LT

**ODAL-88/1**
**ODAL-100/1**
**ODAL-147/1**

Asta di rilevamento livello del fluido contenuto nella cisterna

Fluid level controlling rod

Jauge de contrôle du niveau

Niveau Kontrolle für Öltank

Controle de nivel para cisternas

**OD-ACC-RIV**

Controllo di pressione per rilevamento perdite di cisterne a doppia parete

Pressure control for double wall containers

Contrôle de fuite par pression dans la double paroie pour citerne enterrée

Druck Kontrolle für Doppelwandig Behälter

Control de presión para cisternas doble cámara

# Distribuzione grasso

## Grease distribution

Distribution Graisse
Fett Versörgung
Distribución grasa

GD-M-4190

Per fusti da 20 a 30 kg
con Ø esterno 270/310 mm
Composto da :
- Pompa pneumatica per grasso rapporto compressione 58:1 lunghezza 470 mm
- Coperchio Ø 320 mm
- Membrana Ø 310 mm
- Pistola per grasso con tubo flessibile L= 400 mm testina 4 griffe
- Tubo per grasso L= 4 mt Ø 1/4" MF
2356 Impugnatura

For 20 -30 drums
with external Ø 270/310 mm
Consisting of :
- Pneumatic pump for grease compression ratio 58:1 L= 470 mm
- Cover Ø 320mm
- Follower plate Ø 310 mm
- Control valve with flexible hose L= 400 mm 4-jaw coupler
- Hose L= 4 mt Ø 1/4" MF

Pour fûts de 20 -30 Kg. avec Ø 270/310 mm
Livré avec:
- Pompe pneumatique avec compression de 58:1 L= 470 mm
- Couvercle Ø 320mm
- Membrane Ø 310 mm
- Pistolet avec soupape L= 400 mm et entonnoir avec 4 griffes
- Tuyau L= 4 mt Ø 1/4" MF

Für 20 - 30 kg Trommel mit DN 270-310 mm
Geliefert mit :
- DruckluftbetriebenePumpetio 58:1 L= 940 mm
- Abdeckung Ø320 mm
- Membrane Ø310 mm
- Pistole mit 4 Griffe Ventil L= 400 mm
- Drehgelenke
- Schlauch L= 4 mt Ø 1/4" MF

Para bidones de 20 - 30 kg. con diametro de 270 /310 mm
Equipado por:
- Bomba neumática 58:1 L= 940 mm
- Placa a cubrir Ø 320 mm
- Membrana Ø 310 mm
Pistola con terminal de 4 enganches L= 400 mm
- Rótula
- Manguera L= 4 mt Ø 1/4" MF

GD-M-2272/8 - 2272/12 - 2272/16

Ingrassatore manuale portatile economico con contenitore da 8 kg.
Completo di: - Pompa manuale - Coperchio - Membrana premigrasso - Tubo erogazione mt 1,5 - Rubinetto - Flessibile con testina a 4 griffe

Portable grease dispenser with 8 kg .
Complete with: - Manual lever pump - Cover - Follower plate - Flexible hose 1,5 meters - Grease shutoff valve - 4 jaw grease coupler

Graisseur avec reservoir de 8 kg.
Livré avec:
- Pompage manuel
- Couvercle
- Membrane
- Flexible de 1,5 mt
- Soupape de fermeture
- Entonnoir avec 4 griffes

Schmierer mit 8 kg Behälter.
Geliefert mit:
- Handbetriebenepumpe
- Abdeckung
- Membrane
- Schlauch 1,5 Mt. Lang
- AbsperrHahn
- Ventil mit 4 Griffe

Engrasador portatil con tanque de 8 kg.
Equipado por:
- Bomba manual
- Placa à cubrir
- Membrana
- Manguera de 1,5 metros
- Valvula de cierre
- Cabezal con 4 enganches

GD-M-4194

Per fusti da 180 a 200 kg con Ø esterno 560/600 mm
Composto da :
- Pompa pneumatica per grasso rapporto compressione 58:1 lunghezza 940 mm
- Coperchio Ø 610 mm
- Membrana Ø 590 mm
- Pistola per grasso con tubo flessibile L= 400 mm testina 4 griffe
- Snodo diritto
- Tubo per grasso L= 6 mt Ø 1/4" MF
- Carrello 4 ruote

For 180 - 200 kg drums with external Ø 560/600 mm
Consisting of :
- Pneumatic pump for grease compression ratio 58:1 L= 940 mm
- Cover Ø 610 mm
- Follower plate Ø 590 mm
- Control valve with flexible hose L= 400 mm 4-jaw coupler
- Swivel joint
- Hose L= 6 mt Ø 1/4" MF
- 4-wheels trolley

Pour fûts de 180 - 200 Kg. avec Ø 560/600 mm
Livré avec:
- Pompe pneumatique avec compression de 58:1 L= 940 mm
- ûû Ø 610 mm
- Membrane Ø 590 mm
- Pistolet avec soupape L= 400 mm et entonnoir avec 4-griffe
- Tuyau L= 6 mt Ø 1/4" MF
- Chariot avec 4 roulettes

Für 180 - 200 kg Trommel mit DN 560/600 mm
Geliefert mit :
- DruckluftbetriebenePumpetio 58:1 L= 940 mm
- Abdeckung Ø 610 mm
- Membrane Ø 590 mm
- Pistole mit 4 Griffe Ventil L= 400 mm
- Drehgelenke
- Schlauch L= 6 mt Ø 1/4" MF
- 4 Räder Wagen

Para bidones de 180 - 200 kg. con diametro de 560/600 mm
Equipado por:
- Bomba neumática 58:1 L= 940 mm
- Placa a cubrir Ø 610 mm
- Membrana Ø 590 mm
Pistola con terminal de 4 enganches L= 400 mm
- Rótula
- Manguera L= 6 mt Ø 1/4" MF
- Carrito con 4 ruedas

GD-M-4184/86

Per fusti da 60 kg con Ø esterno 340/380 mm. Composto da:
- Pompa pneumatica per grasso rapporto compressione 58:1 lunghezza 730 mm
- Coperchio Ø 385 mm
- Membrana Ø 370mm
- Pistola per grasso con tubo flessibile L= 400 mm testina 4 griffe
- Snodo diritto
- Tubo per grasso L= 6 mt Ø 1/4" MF
- Carrello a 4 ruote

For 60 kg drums with external Ø 340/380 mm
Consisting of :
- Pneumatic pump for grease compression ratio 58:1 L= 730 mm
- Cover Ø 385 mm
- Follower plate Ø 370 mm
- Control valve with flexible hose L= 400 mm 4-jaw coupler
- Swivel joint
- Hose L= 6 mt Ø 1/4" MF
- 4-wheels trolley

Pour fûts de 60 Kg.
avec Ø 340/380 mm
Livré avec:
- Pompe pneumatique avec compression de 58:1 L= 730 mm
- Couvercle Ø 385 mm
- Membrane Ø 370 mm
- Pistolet avec soupape L= 400 mm et entonnoir avec 4-griffe
- Tuyau L= 6 mt Ø 1/4" MF
- Chariot avec 4 roulettes

Für 60 kg Trommel mit DN 340/380 mm
Geliefert mit :
- DruckluftbetriebenePumpetio 58:1 L= 730 mm
- Abdeckung Ø 385 mm
- Membrane Ø 370 mm
- Pistole mit 4 Griffe Ventil L= 400 mm
- Drehgelenke
- Schlauch L= 6 mt Ø 1/4" MF
- 4 Räder Wagen

Para bidones de 60 kg. con diametro de 340/380 mm
Equipado por:
- Bomba neumática 58:1 L= 730 mm
- Placa a cubrir Ø 385 mm
- Membrana Ø 370 mm
Pistola con terminal de 4 enganches L= 400 mm
- Rótula
- Manguera L= 6 mt Ø 1/4" MF
- Carrito con 4 ruedas

GD-M-4180

Per fusti da 20-30 kg con Ø esterno 270/310 mm. Composto da:
4248 Pompa pneumatica per grasso rapporto compressione 58:1 lunghezza 470 mm
2144 Coperchio Ø 320 mm
2234 Membrana Ø 310 mm
2176 Pistola per grasso con tubo flessibile L= 400 mm testina 4 griffe
2278 Snodo diritto
2684 Tubo per grasso L= 4 mt Ø 1/4" MF
2804 Carrello 2 ruote

For 20 - 30 kg drums with external Ø 270/310 mm
Consisting of :
- Pneumatic pump for grease compression ratio 58:1 L= 470 mm
- Cover Ø 320 mm
- Follower plate Ø 310 mm
- Control valve with flexible hose L= 400 mm 4-jaw coupler
- Swivel joint
- Hose L= 4 mt Ø 1/4" MF
- 2-wheels trolley

Pour fûts de 20 - 30 Kg.
avec Ø 270/310mm
Livré avec:
- Pompe pneumatique avec compression de 58:1 L= 940 mm
- Couvercle Ø 320 mm
- Membrane Ø 310 mm
- Pistolet avec soupape L= 400 mm et entonnoir avec 4-griffe
- Tuyau L= 4mt Ø 1/4" MF
- Chariot avec 2 roulettes

Für 20 - 30 kg Trommel mit DN 270/310 mm
Geliefert mit :
- DruckluftbetriebenePumpetio 58:1 L= 470 mm
- Abdeckung Ø 320 mm
- Membrane Ø 310 mm
- Pistole mit 4 Griffe Ventil L= 400 mm
- Drehgelenke
- Schlauch L= 4 mt Ø 1/4" MF
- 2 Räder Wagen

Para bidones de 20 - 30 kg. con diametro de 270/310 mm
Equipado por:
- Bomba neumática 58:1 L= 470 mm
- Placa a cubrir Ø 320 mm
- Membrana Ø 310 mm
Pistola con terminal de 4 enganches L= 400 mm
- Rótula
- Manguera L= 4 mt Ø 1/4" MF
- Carrito con 2 ruedas

GD-M-4192

Per fusti da 12-20 kg con Ø esterno 270/310 mm. Composto da:
4248 Pompa pneumatica per grasso rapporto compressione 58:1 lunghezza 470 mm
2144 Coperchio Ø 320 mm
2234 Membrana Ø 310 mm
2176 Pistola per grasso con tubo flessibile L= 400 mm testina 4 griffe
2278 Snodo diritto
2684 Tubo per grasso L= 4 mt Ø 1/4" MF
2804 Carrello 2 ruote

For 12-20 kg drums with external Ø 270/310 mm
Consisting of :
- Pneumatic pump for grease compression ratio 58:1 L= 470 mm
- Cover Ø 320 mm
- Follower plate Ø 310 mm
- Control valve with flexible hose L= 400 mm 4-jaw coupler
- Swivel joint
- Hose L= 4 mt Ø 1/4" MF
- 2-wheels trolley

Pour fûts de 12-20 Kg.
avec Ø 270/310mm
Livré avec:
- Pompe pneumatique avec compression de 58:1 L= 940 mm
- Couvercle Ø 320 mm
- Membrane Ø 310 mm
- Pistolet avec soupape L= 400 mm et entonnoir avec 4-griffe
- Tuyau L= 4mt Ø 1/4" MF
- Chariot avec 2 roulettes

Für 12-20 kg Trommel mit DN 270/310 mm
Geliefert mit :
- DruckluftbetriebenePumpetio 58:1 L= 470 mm
- Abdeckung Ø 320 mm
- Membrane Ø 310 mm
- Pistole mit 4 Griffe Ventil L= 400 mm
- Drehgelenke
- Schlauch L= 4 mt Ø 1/4" MF
- 2 Räder Wagen

Para bidones de 12-20 kg. con diametro de 270/310 mm
Equipado por:
- Bomba neumática 58:1 L= 470 mm
- Placa a cubrir Ø 320 mm
- Membrana Ø 310 mm
Pistola con terminal de 4 enganches L= 400 mm
- Rótula
- Manguera L= 4 mt Ø 1/4" MF
- Carrito con 2 ruedas

# Distribuzione grasso

## Grease distribution

Distribution Graisse
Fett Versörgung
Distribución grasa

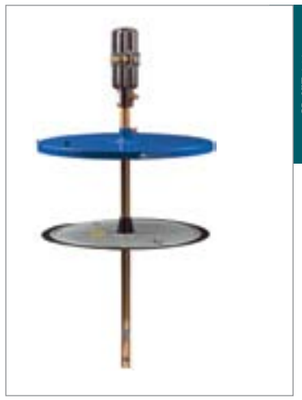

GD-KIT-940

Pompa pneumatica a doppio effetto per distribuzione grasso. Disponibile nella versione 58:1

Pneumatic operated dispensing pump for grease, double effect. Available in 58:1 ratio

Pompes pneumatiques à double effet pour graisse. Disponibles en version 58:1

Druckluftbetriebene Pumpe für Fett. Übersetzung 58:1

Bombas neumáticas doble efecto para la distribución de grasa. Disponible en version 58:1

GD-KIT-2434

Pompa pneumatica a doppio effetto per distribuzione grasso ratio 58:1 con arrotolatore 10 mt e pistola di distribuzione

Pneumatic operated dispensing kit for grease, double effect pump in 58:1 ratio, hose reel 10 mt long and dispensing gun.

Pompes pneumatiques à double effet pour graisse rapport 58:1 avec enrolleur 10 mt et pistolet

Druckluftbetriebene Pumpe für Fett. Übersetzung 58:1 mit Aufroller 10 mt Lang und Pistole.

Bombas neumáticas doble efecto para la distribución de grasa conversion 58:1 con errollador 10 mt y pistola

| Code - Codice - Code - Kode - Codigo | GD-PP-4246 | GD-PP-4248 | GD-PP-4250 | GD-PP-4252 |
|---|---|---|---|---|
| **Caratteristiche** | | | | |
| Compression ratio - Rapporto di compressione - Rapport de compression - Übersetzung - Compresión | 58:1 | | | |
| Delivery at free outlet - Portata ad uscita libera - Debit - Menge - Caudal | (NLGI1 - 6 bar) 900 gr/1' | | | |
| Air pressure - Pressione aria - Pressión aire - Luft Druck - Presión aire | 4-6 bar | | | |
| Suction hose diameter - Diametro pescante - Diametre aspiration - DN Absaugung - Diametro aspiración | 30 mm | | | |
| Air inlet connection - Raccordo entrata aria - Raccord Entré aire - Druckluft Eingang - Entrada aire | F. 1/4" G / Bsp | | | |
| Grease outlet connection - Raccordo uscita grasso - Raccord Sortie graisse - Fett Ausgang - Salida grasa | M. 1/2" G / Bsp | | | |
| Grease inlet connection - Raccordo entrata grasso - Raccord Entré graisse - Fett Eingang - Entrada grasa | F. 1" G / Bps | | | |
| **Applicazione** | | | | |
| Drums - Fusti - Fût - Trommel - Bariles | 12-20 kg | 20-30 kg | 50-60 kg | 180-200 kg |
| Suction hose lenght - Lunghezza pescante - Longueur tuyau de aspiracion - Absaug-Schlauch Länge - Longitud aspir. | 410 mm | 470 mm | 730 mm | 940 m |
| Weight - Peso - Poids - Gewicht - Pesado | 5 kg | 5,5 kg | 6,5 kg | 7 kg |

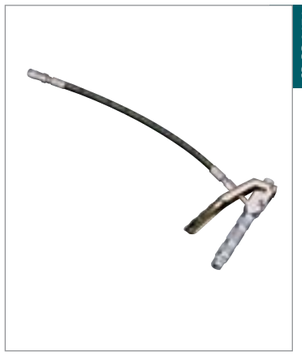

GD-DP-2174

Pistola grasso attacco 1/4" Con tubo flessibilee testina a 4 griffe

Grease control valve with 1/4" connection with flexible hose and 4 jaw Grease control coupler.

Pistolet pour graisse avec flexible de 1/4" et 4 griffes

Fettpistole mit innengewinde flexibler 1/4" mit 4 Griffen.

Pistola para grasa con flexible de 1/4" con 4 Enganches.

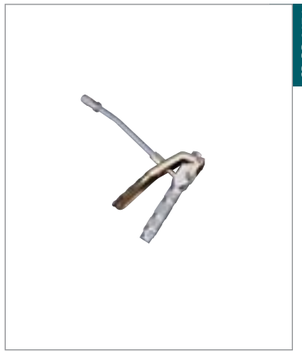

GD-DP-2176

Pistola grasso attacco 1/4" con tubo e testina a 4 griffe

Grease control valve with 1/4" connection rigid tube and 4 jaw Grease control coupler.

Pistolet pour graisse de 1/4" avec 4 griffes

Fettpistole innengewinde 1/4" mit 4 Griffen.

Pistola para grasa de 1/4" con 4 Enganches.

GD-DP-2194

Pistola grasso con controllo digitale di erogazione completa di tubo rigido e testina a 4 griffe

Grease control valve with digital display of the dispensed quantity of grease complete with rigid tube and 4 jaw grease control coupler.

Pistolet pour graisse avec compteur et tuyau rigide de 1/4" avec 4 griffes.

Fettpostole mit Meßenrichtung und 4 Griffe Änderung.

Pistola con contalitros digitale para grasa y salida con 4 enganches

AVV.EL820704 / 755 / 825 / 875 / 865 / 882

Arrotolatore per distribuzione energia
Reel for energy supply
Enrouleur pour distribution d'énergie
Aufroller für EnergieVersorgung
Enrollador para distribución de energia

| Codice | N° cond | Ø mm² | lun. mt. | cavo avvolto W | cavo svolto W | A | tipo presa | omol. |
|---|---|---|---|---|---|---|---|---|
| AVV.EL820704 | 3 | 1,5 | 25 | 800 | 2000 | 10 | | TÜV |
| AVV.EL820755 | 3 | 1,5 | 20 | 800 | 2000 | 10 | | TÜV |
| AVV.EL820825 | 5 | 1,5 | 20 | 1000 | 3000 | 16 | | TÜV |
| AVV.EL820875 | 5 | 1,5 | 20 | 1000 | 3000 | 16 | ROSSA | TÜV GS |
| AVV.EL820865 | 5 | 1,5 | 20 | 1000 | 3000 | 16 | | TÜV |
| AVV.EL820882 | 5 | 1,5 | 20 | 1000 | 3000 | 16 | ROSSA | TÜV GS |

AVV.AIR821100 / 300

Avvolgitubo per aria e acqua fredda. Completo di staffa per fissaggio a muro
Hose reel for fresh water and air. Supplied with wall bracket
Enrouleur pour eau froide et aire. Pour fixation murale
Schlauchaufroller für Kalt Wasser und Druckluft.
Enrollador para agua fria y aire comprimido.

| AVV.AIR | 821100 | 821300 |
|---|---|---|
| Lung. (mt.) | 15 | 14 |
| Diameter (mm) | 8 | 10 |
| Max Press. (bar) | 15 | 15 |

AVV.AIR880100 / 200

Avvolgitubo per aria e acqua fredda. Completo di staffa per fissaggio a muro
Hose reel for fresh water and air. Supplied with wall bracket
Enrouleur pour eau froide et aire. Pour fixation murale
Schlauchaufroller für Kalt Wasser und Druckluft.
Enrollador para agua fria y aire comprimido.

| AVV.AIR | 880100 | 880200 |
|---|---|---|
| Lung. (mt.) | 20 | 15 |
| Diameter (mm) | 10 | 12 |
| Max Press. (bar) | 15 | 15 |

AVV.AIR804300

Avvolgitubo aperto per aria e acqua fredda. Completo di staffa per fissaggio a muro
Open hose reel for fresh water and air. Supplied with wall bracket
Enrouleur ouvert pour eau froide et aire. Pour fixation murale
Schlauchaufroller für Kalt Wasser und Druckluft.
Enrollador abierto para agua fria y aire comprimido.

| AVV.AIR | 804300 |
|---|---|
| Lung. (mt.) | 10 |
| Diameter (mm) | 6 |
| Max Press. (bar) | 10 |

AVV.AIR808075 - AIR809010

Avvolgitubo per aria e acqua fredda. Completo di staffa per fissaggio a muro
Hose reel for fresh water and air. Supplied with wall bracket
Enrouleur pour eau froide et aire. Pour fixation murale
Schlauchaufroller für Kalt Wasser und Druckluft.
Enrollador para agua fria y aire comprimido.

| AVV.AIR | 808075 | 809010 |
|---|---|---|
| Lung. (mt.) | 12 | 8 |
| Diameter (mm) | 8 | 10 |
| Max Press. (bar) | 10 | 10 |

AVV.AIR810010

Avvolgitubo per aria e acqua fredda. Completo di staffa per fissaggio a muro
Hose reel for fresh water and air. Supplied with wall bracket
Enrouleur pour eau froide et aire. Pour fixation murale
Schlauchaufroller für Kalt Wasser und Druckluft.
Enrollador para agua fria y aire comprimido.

| AVV.AIR | 10010 |
|---|---|
| Lung. (mt.) | 5 |
| Diameter (mm) | 6 |
| Max Press. (bar) | 10 |

AVV.EL-880400 / 450 / 480 / 500 / 550 / 600 / 650 / 700 / 750

Arrotolatore per distribuzione energia
Reel for energy supply
Enrouleur pour distribution d'énergie
Aufroller für EnergieVersorgung
Enrollador para distribución de energia

| Codice | N° cond | Ø mm² | lun. mt. | cavo avvolto W | cavo svolto W | A | tipo presa | omol. |
|---|---|---|---|---|---|---|---|---|
| AVV.EL880400 | 3 | 1,5 | 35 | 800 | 2000 | 10 | | TÜV |
| AVV.EL880450 | 3 | 1,5 | 35 | 800 | 2000 | 10 | SCHUKO | TÜV GS |
| AVV.EL880480 | 3 | 1,5 | 35 | 800 | 2000 | 10 | BLU | TÜV GS |
| AVV.EL880500 | 3 | 1,5 | 35 | 800 | 2000 | 10 | | TÜV |
| AVV.EL880550 | 3 | 1,5 | 35 | 800 | 2000 | 10 | BLU | TÜV GS |
| AVV.EL880600 | 5 | 1,5 | 30 | 1000 | 3000 | 16 | | TÜV |
| AVV.EL880650 | 5 | 1,5 | 30 | 1000 | 3000 | 16 | ROSSA | TÜV GS |
| AVV.EL880700 | 5 | 1,5 | 30 | 1000 | 3000 | 16 | | TÜV |
| AVV.EL880750 | 5 | 1,5 | 30 | 1000 | 3000 | 16 | ROSSA | TÜV GS |

AVV.EL-808705 /723/ 732 / 770 /889

Arrotolatore per distribuzione energia
Reel for energy supply
Enrouleur pour distribution d'énergie
Aufroller für EnergieVersorgung
Enrollador para distribución de energia

| Codice | N° cond | Ø mm² | lun. mt. | cavo avvolto W | cavo svolto W | A | tipo presa | omol. |
|---|---|---|---|---|---|---|---|---|
| AVV.EL808723 | 2 | 1 | 20 | 800 | 2000 | 10 | | TÜV |
| AVV.EL808712 | 2 | 1 | 20 | 60 | 60 | 10 | | |
| AVV.EL808705 | 2 | 1 | 20 | 60 | 60 | 10 | | |
| AVV.EL808732 | 3 | 1,5 | 18 | 800 | 2000 | 10 | | TÜV |
| AVV.EL808742 | 3 | 1,5 | 18 | 800 | 2000 | 10 | SCHUKO | TÜV GS |
| AVV.EL808752 | 3 | 1,5 | 18 | 800 | 2000 | 10 | FRENCH | TÜV GS |
| AVV.EL808765 | 3 | 1,5 | 18 | 800 | 2000 | 10 | BLU | TÜV GS |
| AVV.EL808770 | 5 | 1,5 | 10 | 1000 | 3000 | 16 | | TÜV |
| AVV.EL808775 | 5 | 1,5 | 10 | 1000 | 3000 | 16 | | TÜV |
| AVV.EL808780 | 5 | 1,5 | 10 | 1000 | 3000 | 16 | ROSSA | TÜV GS |
| AVV.EL808785 | 5 | 1,5 | 10 | 1000 | 3000 | 16 | ROSSA | TÜV GS |

AVV.EL-800100 / 350

Arrotolatore per distribuzione energia
Reel for energy supply
Enrouleur pour distribution d'énergie
Aufroller für EnergieVersorgung
Enrollador para distribución de energia

| Codice | N° cond | Ø mm² | lun. mt. | cavo avvolto W | cavo svolto W | A | tipo presa | omol. |
|---|---|---|---|---|---|---|---|---|
| AVV.EL800200 | 2 | 1 | 7 | 800 | 2000 | 10 | | |
| AVV.EL800100 | 3 | 1,5 | 5 | 800 | 2000 | 10 | | TÜV |
| AVV.EL800150 | 3 | 1,5 | 5 | 800 | 2000 | 10 | SCHUKO | TÜV GS |
| AVV.EL800180 | 3 | 1,5 | 5 | 800 | 2000 | 10 | FRENCH | TÜV GS |

AVV.EL-811030/180/190/220

Arrotolatore per distribuzione energia
Reel for energy supply
Enrouleur pour distribution d'énergie
Aufroller für EnergieVersorgung
Enrollador para distribución de energia

| Codice | N° cond | Ø mm² | lun. mt. | cavo avvolto W | cavo svolto W | V (trasf) | A | tipo presa | omol. |
|---|---|---|---|---|---|---|---|---|---|
| AVV.EL811010 | 2 | 1 | 15 | 800 | 2000 | | 10 | | |
| AVV.EL811060 | 2 | 1 | 15 | 60 | 60 | 12 | 10 | | |
| AVV.EL811050 | 2 | 1 | 15 | 60 | 60 | 24 | 10 | | |
| AVV.EL811020 | 3 | 1,5 | 10 | 800 | 2000 | | 10 | | TÜV |
| AVV.EL811030 | 3 | 1,5 | 10 | 800 | 2000 | | 10 | SCHUKO | TÜV GS |
| AVV.EL811040 | 3 | 1,5 | 10 | 800 | 2000 | | 10 | FRENCH | TÜV GS |

LIGHT-308-10/24V - LIGHT-308-10/230V

Arrotolatore con lampada portatile per alimentazione 24v, completa di tubo 11W
Reel for lamp 24V complete with neon 11W
Enrouleur pour distribution d'énergie avec lampe 24V complète de neon 11W
Aufroller für Lampe 24V mit Neon 11W
Enrollador con lampara 24V a neon 11W

| Codice | N° cond | Ø mm² | lun. mt. | W | V (trasf) |
|---|---|---|---|---|---|
| LIGHT-308-10/24V | 2 | 1 | 10 | 11 | 24V c.a. |
| LIGHT-308-10/230V | 2 | 1 | 10 | 11 | 230V c.a. |

AVV.EL-811350

Avvolgitore elettrico con trasformatore in 230V – out 12V e lampada a incandescenza 60 Watt, cavo 15 mt 2x1
Electric reel with transformer from 230V – to 12V with bulb lamp 60 Watt, cable 15 mt 2x1
Avvolgitore elettrico con trasformatore in 230V – out 12V e lampada a incandescenza 60 Watt, cavo 15 mt 2x1
Avvolgitore elettrico con trasformatore in 230V – out 12V e lampada a incandescenza 60 Watt, cavo 15 mt 2x1
Avvolgitore elettrico con trasformatore in 230V – out 12V e lampada a incandescenza 60 Watt, cavo 15 mt 2x1

| Codice | N° cond | Ø mm² | lun. mt. | V INLET | V (trasf) | WATT |
|---|---|---|---|---|---|---|
| AVV.EL-811350 | 2 | 1 | 15 | 230V | 12V | 60 |

AVV.EL-811395

Avvolgitore elettrico con trasformatore in 230V – out 24V e lampada neon 11 W, cavo 15 mt 2x1.
Avvolgitore elettrico con trasformatore in 230V – out 24V e lampada neon 11 W, cavo 15 mt 2x1.
Avvolgitore elettrico con trasformatore in 230V – out 24V e lampada neon 11 W, cavo 15 mt 2x1.
Avvolgitore elettrico con trasformatore in 230V – out 24V e lampada neon 11 W, cavo 15 mt 2x1.
Avvolgitore elettrico con trasformatore in 230V – out 24V e lampada neon 11 W, cavo 15 mt 2x1.

| Codice | N° cond | Ø mm² | lun. mt. | V INLET | V (trasf) | W |
|---|---|---|---|---|---|---|
| AVV.EL-811395 | 2 | 1 | 15 | 230 | 24 | 11 |

# Avvolgitori

## Hose reels

Gli avvolgitubo della serie AVV.OIL-MC / AVV.GR-MC / AVV.H2O-MC sono adatti per distribuire fluidi in diverse condizioni di pressione e temperatura. Gli apparecchi riavvolgono automaticamente il tubo mediante una molla situata nel tamburo e consentono di fermarlo alla lunghezza desiderata. La struttura è in lamiera d'acciaio zincata a caldo, stampata e verniciata a polvere in poliestere resistente ai raggi UV. I componenti a contatto con il fluido sono sottoposti ad un trattamento superficiale per migliorare la resistenza alla corrosione. Le staffe di ancoraggio possono essere applicate in tre diverse posizioni sull'avvolgitubo in modo da consentire l'installazione desiderata (vedi figura A). In relazione al diametro e alla lunghezza del tubo la serie si compone di vari modelli. Versioni con tubi speciali possono essere realizzate su richiesta. Optional: tubo flessibile di collegamento all'impianto, supporto girevole e controstaffa per il fissaggio rapido dell'avvolgit

The automatic hose reels of the range AVV.OIL-MC / AVV.GR-MC / AVV.H2O-MC are suitable for transferring fluids at several pressures and temperatures. The hose reels rewind automatically the hose by a spring located in the drum. The hose can be stopped at the desired length. The hot-galvanized steel structure is moulded and coated with electrostatic polyester powder resistant to UV rays. The parts in contact with the fluid are specially treated to improve resistance to corrosion. The fixing brackets can be assembled in three different positions on the hose reel to allow wall, ceiling or floor mounting (see A). The range consists of several models according to hose diameters and lengths. At request, models equipped with special hoses can be supplied. Optional: flexible hose for the connection to the system, revolving stand, additional bracket for a quick fixing of the hose reel.

**AVV.OIL / GR / H2O-MC**

Les enrouleurs de la gamme AVV.OIL-MC / AVV.GR-MC / AVV.H2O-MC sont utilisés pour distribuer des fluides en différentes conditions de pression et température. Les appareils enroulent automatiquement le tuyau grâce au ressort logé dans le tambour et permettent l'arrêt à la longueur souhaitée. La structure en acier galvanisé à chaude est moulée et vernie à poudre en polyester résistante aux rayons UV. Les composants en contact avec le fluide sont spécialement traités pour améliorer la résistance à la corrosion. Les étriers de fixation offrent trois positions possibles pour permettre l'installation souhaitée (voir fig. A). La gamme est constituée de différents modèles, selon la longueur et le diamètre des tuyaux. Des enrouleurs avec tuyaux spéciaux peuvent être réalisés sur demande. En option: tuyau de connexion à l'installation, support pivotant et contre-étrier pour une fixation rapide de l'enrouleur.

Die Schlauchaufroller der Serie AVV.OIL-MC / AVV.GR-MC / AVV.H2O-MC dienen zur Abgabe von verschiedenen Flüssigkeiten bei unterschiedlichen Betriebstemperaturen und - drücken. Die Antriebsfeder in der Trommel ermöglicht das automatische Aufrollen und Arretieren des Schlauches in der gewünschten Länge. Die Stahlkonstruktion ist aus feuerverzinktem Blech, formgestanzt und lackiert mit Polyesterpulver, beständig gegen UVStrahlen. Die Komponenten die mit der Flüssigkeit Kontakt haben sind oberflächenbehandelt zur Erhöhung der Korrosionsbeständigkeit. Die Konsole zur Wandbefestigung kann in 3 verschiedenen Positionen auf dem Schlauchaufroller montiert werden um somit die gewünschte Montagelage zu ermöglichen (siehe Abbildung A). Je nach Durchmesser der Trommel und Länge des Schlauches setzt sich diese Serie aus verschiedenen Ausführungen zusammen. Es sind auch Ausführungen mit speziellen Schläuchen auf Anfrage erhältlich. Optional: Verbindungsschlauch zum Leitungsnetz, Schwenkkonsole und Wandbefestigung zur Schnellmontage des Schlauchaufrollers.

Los enrolladores de la serie AVV.OIL-MC / AVV.GR-MC / AVV.H2O-MC están preparados para distribuir fluidos en diversas condiciones de presión y temperatura. Los enrolladores recogen automáticamente el tubo mediante un muelle situado en el tambor y permiten detenerlo en la longitud deseada. Su estructura en acero estampado, zincado y barnizado con polvo de polyester es resistente a los rayos UV. Los componentes en contacto con el fluido están sometidos a un tratamiento superficial para mejorar la resistencia a la corrosión. Las sujeciones pueden ser colocadas en tres diversas posiciones sobre el enrollador en modo de permitir la instalación deseada (ver figura A). En relación al diametro y la longitud del tubo la serie se compone de varios modelos. Versiones con tubos especiales pueden ser realizadas bajo pedido. Opcional: tubo flexible de conexión a la instalación, soporte girable y sujeción para la fijación rápida del enrollado

| Fluid<br>Fluido | Max. pressure<br>Pressione max. | Code<br>Codice | Inlet Bsp<br>Entrata Gas | Outlet Bsp<br>Uscita Gas | Hose diam.<br>Tubo diam. | Hose length<br>Lungh. tubo | Weight<br>Peso | Inlet hose<br>Tubo entrata |
|---|---|---|---|---|---|---|---|---|
| Oil/Olio<br>Water/Acqua<br>40°C Max. | 60 Bar/840 PSI | AVV.OIL-MC603810<br>AVV.OIL-MC603815<br>AVV.OIL-MC601210 | 3/8" F<br>3/8" F<br>1/2" M | 3/8" M<br>3/8"M<br>1/2" M | 3/8"<br>3/8"<br>1/2" | 10 m/32 ft<br>15 m/50 ft<br>10 m/32 ft | 20 kg | TC38005<br>TC38005<br>TC12005 |
| Grease/Grasso | 400 Bar/5600 PSI | AVV.GR-MC4G1410 | 1/4" F | 1/4" M | 1/4" | 10 m/32 ft | 20 kg | TC14005 |
| Water/Acqua<br>150°C | 400 Bar/5600 PSI<br>Stainproof hose<br>Tubo antimacchia | AVV.H2O-MC4H3810<br>AVV.H2O-MC4H5110<br>AVV.H2O-MC4H5115 | 3/8" F<br>3/8" F<br>3/8" F | 3/8" M<br>3/8" M<br>3/8" M | 3/8" blue<br>5/16" blue<br>5/16" blue | 10 m/32 ft<br>10 m/32 ft<br>15 m/50 ft | 20 kg | TC38005H |

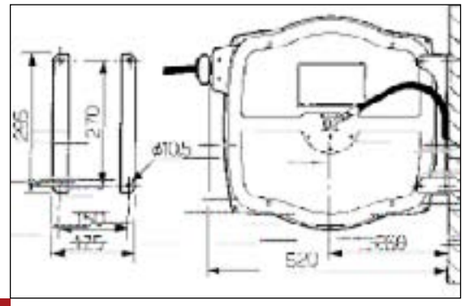


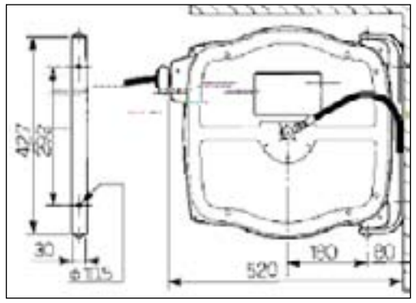


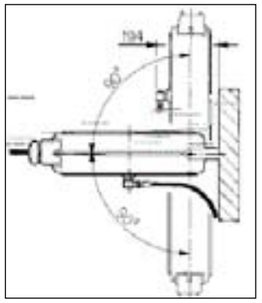




# Enrouleurs
# Aufroller
# Enrolladores

Gli avvolgitubo della serie AVV.H2O-MCX sono principalmente impiegati per il lavaggio con acqua calda ad alta e bassa pressione. Gli apparecchi riavvolgono automaticamente il tubo mediante una molla situata nel tamburo e consentono di fermarlo alla lunghezza desiderata. La struttura, in lamiera d'acciaio inox AISI 304, permette l'utilizzo in ambienti in cui è richiesta una buona resistenza alla corrosione ed in particolare nelle industrie alimentari. Possono essere applicati in grandi cucine, macelli, caseifici, industrie agroalimentari, chimiche, farmaceutiche e piscine. Le staffe di ancoraggio possono essere applicate in tre diverse posizioni sull'avvolgitubo in modo da consentire l'installazione desiderata (vedi figura A). A seconda del diametro e della lunghezza del tubo da avvolgere la serie si suddivide in vari modelli. Optional: tubo flessibile di collegamento all'impianto e supporto girevole.

The automatic hose reels of the range AVV.H2O-MCX are mainly used for hot water cleaning, at low and high pressure. The hose reels rewind automatically the hose by a spring located in the drum. The hose can be stopped at the desired length. Thanks to the structure made of stainless steel type AISI 304, these hose reels are the most suitable for environments requiring a good resistance to corrosion and particularly for food factories. They can be used in big kitchens, slaughter houses, dairies, chemical and pharmaceutics industries, swimming pools. The fixing brackets can be assembled in three different positions on the hose reel to allow wall, ceiling or floor mounting (see A). The range can be divided into different models depending on hose diameters and lengths. Optional: flexible hose for the connection to the system and revolving stan

**AVV.H2O-MC X**

Les enrouleurs de la gamme AVV.H2O-MCX sont utilisés principalement pour lavage avec eau chaude à haute et basse pression. Les appareils enroulent automatiquement le tuyau grâce au ressort logé dans le tambour et permettent l'arrêt à la longueur souhaitée. La structure en acier inoxydable AISI 304 permet l'emploi de ces enrouleurs dans les milieux nécessitant une forte résistance à la corrosion et particulièrement dans l'industrie alimentaire. Ils peuvent être appliqués en cuisines industrielles, abattoirs, fromageries, industries agroalimentaires, chimiques, pharmaceutiques et piscines. Les étriers de fixation offrent trois positions possibles pour permettre l'installation souhaitée (voir fig. A). La gamme est constituée de différents modèles selon la longueur et le diamètre des tuyaux. En option: tuyau de connexion à l'installation et support pivotant.

Die Schlauchaufroller der Serie AVV.H2O-MCX werden hauptsächlich beim Waschen mit heissem, Hoch- b.z.w. Niederdruck Wasser benützt. Die Antriebsfeder in der Trommel ermöglicht das automatische Aufrollen und Arretieren des Schlauches in der gewünschten Länge. Die Konstruktion aus AISI 304 Edelstahlblech ermöglicht den Einsatz in Arbeitsbereichen wo erhöhte Korrosionsbeständigkeit gefordert wird, wie z.B. in der Lebensmittelindustrie, in Grossküchen, Schlachthöfen, Pharma - b.z.w. chemische Industrie, Schwimmhallen u.s.w. Die Konsole zur Wandbefestigung kann in 3 verschiedenen Positionen auf dem Schlauchaufroller montiert werden um somit die gewünschte Montagelage zu ermöglichen (siehe Abbildung A). Je nach Durchmesser der Trommel und Länge des Schlauches setzt sich diese Serie aus verschiedenen Ausführungen zusammen. Optional: Verbindungsschlauch zum Leitungsnetz und schwenkbare Wandkonsole.

Los enrolladores de la serie AVV.H2O-MCX están principalmente indicados para el lavado con agua caliente a alta y baja presión. Los enrolladores recogen automáticamente el tubo mediante un muelle situado en el tambor y permiten detenerlo en la longitud deseada. La estructura, en acero inoxidable AISI 304, permite su uso en ambientes donde se necesite una buena resistencia a la corrosión, en particular en la industria alimentaría. Pueden ser utilizados en grandes cocinas, mataderos, frigoríficos, industrias agroalimentarias, químicas, farmacéuticas y piscinas. Las sujeciones pueden ser colocadas en tres diversas posiciones sobre el enrollador en modo de permitir la instalación deseada (ver figura A). En relación al diametro y la longitud del tubo la serie se compone de varios modelos. Opcional: Tubo flexible de conexión a la instalación y soporte girable.

| Fluid<br>Fluido | Max. pressure<br>Pressione max. | Code<br>Codice | Inlet Bsp<br>Entrata Gas | Outlet Bsp<br>Uscita Gas | Hose diam.<br>Tubo diam. | Hose length<br>Lungh. tubo | Weight<br>Peso | Inlet hose<br>Tubo entrata |
|---|---|---|---|---|---|---|---|---|
| Water/Acqua<br>150°C | 400 Bar/5600 PSI<br>Stainproof hose<br>Tubo antimacchia | AVV.H2O- MCX4H3810<br>AVV.H2O-MCX4H5110<br>AVV.H2O- MCX4H5115 | 3/8" F<br>3/8" F<br>3/8" F | 3/8" M<br>3/8" M<br>3/8" M | 3/8" blue<br>5/16" blue<br>5/16" blue | 10 m/32 ft<br>10 m/32 ft<br>15 m/50 ft | 20 kg | TC38005H |

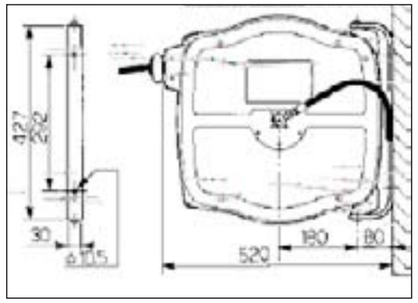


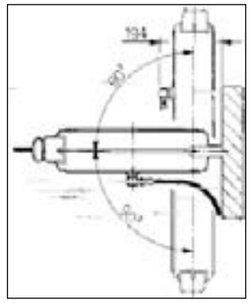


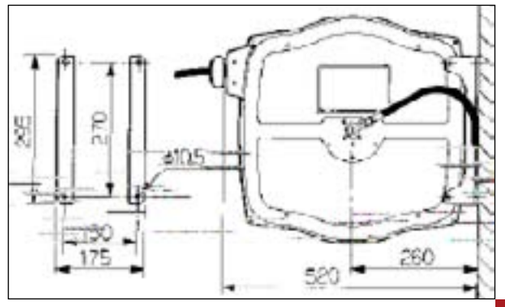

# Avvolgitori

## Hose reels

Gli avvolgitubo della serie AVV.OIL / AVV.GR / AVV.H2O-V sono adatti per distribuire fluidi in diverse condizioni di pressione e temperatura. Gli apparecchi riavvolgono automaticamente il tubo mediante una molla situata nel tamburo e consentono di fermarlo alla lunghezza desiderata. La struttura è in lamiera d'acciaio zincata a caldo, stampata e verniciata a polvere in poliestere resistente ai raggi UV. I componenti a contatto con il fluido sono sottoposti ad un trattamento superficiale per migliorare la resistenza alla corrosione. La speciale costruzione di tipo aperto facilita le operazioni di montaggio e sostituzione del tubo e permette di controllarne il riavvolgimento. È possibile fissare i bracci guidatubo in tre diverse posizioni in modo da consentire l'installazione desiderata (vedi figure A-B-C). In relazione al diametro e alla lunghezza del tubo la serie si compone di vari modelli. Versioni con tubi speciali possono essere realizzate su richiesta. Optional: carter laterali di protezione, tubo flessibile di collegamento all'impianto e supporto girevole.

The automatic hose reels of the range AVV.OIL / AVV.GR / AVV.H2O-V are suitable for transferring fluids at several pressures and temperatures. The hose reels rewind automatically the hose by a spring located in the drum. The hose can be stopped at the desired length. The hot-galvanized steel structure is moulded and coated with electrostatic polyester powder resistant to UV rays. The parts in contact with the fluid are specially treated to improve resistance to corrosion. The special open construction allows an easy assembly and replacement of the hose and permits control of the rewinding. The hose-guide arms can be fixed in three different positions according to the hose reel installation (see A-B-C). The range is divided into several models depending on hose diameters and lengths. At request, versions equipped with special hoses can be supplied. Optional: lateral protective covers, flexible hose for the connection to the system and revolving stand.

**AVV.OIL / GR / H2O-V**

Les enrouleurs de la gamme AVV.OIL / AVV.GR / AVV.H2O-V sont utilisés pour distribuer des fluides en différentes conditions de pression et température. Les appareils enroulent automatiquement le tuyau grâce au ressort logé dans le tambour et permettent l'arrêt à la longueur souhaitée. La structure en acier galvanisé à chaude est moulée et vernie à poudre en polyester résistante aux rayons UV. Les composants en contact avec le fluide sont spécialement traités pour améliorer la résistance à la corrosion. Le tambour ouvert facilite le montage et le remplacement du tuyau et permet de contrôler l'enroulement. Il est possible de fixer les bras guide-tuyau en trois positions différentes pour permettre l'installation désirée (voir fig. A-B-C). La gamme est constituée de différents modèles selon la longueur et le diamètre des tuyaux. Enrouleurs avec tuyaux spéciaux peuvent être réalisées sur demande. En option: couvercles latéraux de protection, tuyau flexible de connexion à l'installation et support pivotant.

Die Schlauchaufroller der Serie AVV.OIL / AVV.GR / AVV.H2O-V dienen zur Abgabe von verschiedenen Flüssigkeiten bei unterschiedlichen Betriebstemperaturen und drücken. Die Antriebsfeder in der Trommel ermöglicht das automatische Aufrollen und Arretieren des Schlauches in der gewünschten Länge. Die Stahlkonstruktion ist aus feuerverzinktem Blech, formgestanzt und lackiert mit Polyesterpulver, beständig gegen UV - Strahlen. Die Komponenten die mit der Flüssigkeit Kontakt haben sind oberflächenbehandelt zur Erhöhung der Korrosionsbeständigkeit. Die Spezialkonstruktion in offener Ausführung erleichtert die Montage/ das Ersetzen des Schlauches und ermöglicht die Sichtkontrolle beim Aufrollen. Die Führung des Schlauchauslaufs kann in 3 verschiedenen Lagen verstellt werden um somit die Montage in der gewünschten Position zu ermöglichen (siehe Abbildungen A-B-C). Je nach Durchmesser der Trommel und Länge des Schlauches setzt sich diese Serie aus verschiedenen Ausführungen zusammen. Es sind auch Ausführungen mit Spezialschläuchen auf Anfrage erhältlich. Optional: seitliche Schutzverkleidungen, Verbindungsschlauch zum Leitungsnetz und Schwenkkonsole.

Los enrolladores de la serie AVV.OIL / AVV.GR / AVV.H2O-V están preparados para distribuir fluidos en diversas condiciones de presión y temperatura. Los enrolladores recogen automáticamente el tubo mediante un muelle situado en el tambor y permiten detenerlo en la longitud deseada. Su estructura en acero estampado, zincado y barnizado con polvo de polyester es resistente a los rayos UV. Los componentes en contacto con el fluido están sometidos a un tratamiento superficial para mejorar la resistencia a la corrosión. La especial construcción de tipo abierto facilita las operaciones de montaje y sustitución del tubo y permite controlar su recogida. Es posible fijar el soporte guía tubo en tres diversas posiciones sobre el enrollador en modo de permitir la instalación deseada (ver figuras A-BC). En relación al diametro y la longitud del tubo la serie se compone de varios modelos. Versiones con tubos especiales pueden ser realizadas bajo pedido. Opcional: Carter lateral de protección, tubo flexible de conexión a la instalación y soporte girable.

| Fluid<br>Fluido | Max. pressure<br>Pressione max. | Code<br>Codice | Inlet Bsp<br>Entrata Gas | Outlet Bsp<br>Uscita Gas | Hose diam. Tubo<br>diam. | Hose length<br>Lungh. tubo | Weight<br>Peso | Inlet hose Tubo<br>entrata |
|---|---|---|---|---|---|---|---|---|
| Oil/Olio<br>Water/Acqua<br>40°C Max. | 60 Bar/840 PSI | AVV.OIL-V603810<br>AVV.OIL-V603815<br>AVV.OIL-V601210<br>AVV.OIL-V601215 | 3/8" F<br>3/8" F<br>1/2" M<br>1/2" M | 3/8" M<br>3/8" M<br>1/2" M<br>1/2" M | 3/8"<br>3/8"<br>1/2"<br>1/2" | 10 m/32 ft<br>15 m/50 ft<br>10 m/32 ft<br>15 m/50 ft | 20 kg | TC38005<br>TC38005<br>TC12005<br>TC12005 |
| Grease/Grasso | 400 Bar/5600 PSI | AVV.GR-V4G1410<br>AVV.GR-V4G1415 | 1/4" F<br>1/4" F | 1/4" M<br>1/4" M | 1/4"<br>1/4" | 10 m/32 ft<br>15 m/50 ft | 20 kg | TC14005 |
| Water/Acqua<br>150°C | 400 Bar/5600 PSI<br>Stainproof hose<br>Tubo antimacchia | AVV.H2O-V4H3810<br>AVV.H2O-V4H3815<br>AVV.H2O-V4H5110<br>AVV.H2O-V4H5115 | 3/8" F<br>3/8" F<br>3/8" F<br>3/8" F | 3/8" M<br>3/8" M<br>3/8" M<br>3/8" M | 3/8" blue<br>3/8" blue<br>5/16" blue<br>5/16" blue | 10 m/32 ft<br>15 m/50 ft<br>10 m/32 ft<br>15 m/50 ft | 20 kg | TC38005H |

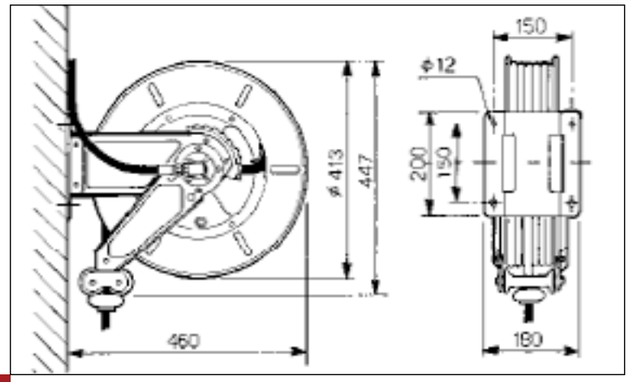


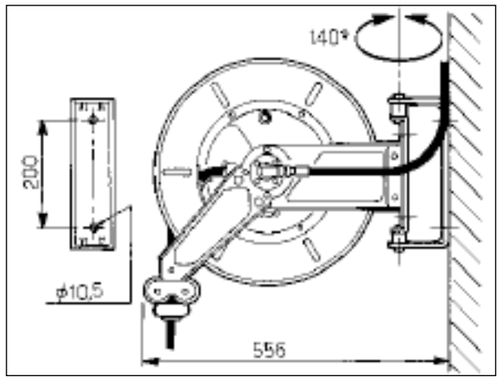




# Enrouleurs
# Aufroller
# Enrolladores

Gli avvolgitubo della serie AVV.GR / AVV.H2O-VL sono adatti per distribuire fluidi in diverse condizioni di pressione e temperatura. Gli apparecchi riavvolgono automaticamente il tubo mediante una molla situata nel tamburo e consentono di fermarlo alla lunghezza desiderata. La struttura è in lamiera d'acciaio zincata a caldo, stampata e verniciata a polvere in poliestere resistente ai raggi UV. I componenti a contatto con il fluido sono sottoposti ad un trattamento superficiale per migliorare la resistenza alla corrosione. La speciale costruzione di tipo aperto facilita le operazioni di montaggio e sostituzione del tubo e permette di controllarne il riavvolgimento. È possibile fissare i bracci guidatubo in tre diverse posizioni in modo da consentire l'installazione desiderata (vedi figure A-B-C). In relazione al diametro e alla lunghezza del tubo la serie si compone di vari possono essere realizzate su richiesta. Optional: Carter laterali di protezione, tubo flessibile di collegamento all'impianto e supporto girevole

The automatic hose reels of the range AVV.GR / AVV.H2O-VL are suitable for transferring fluids at several pressures and temperatures. The hose reels rewind automatically the hose by a spring located in the drum. The hose can be stopped at the desired length. The hot-galvanized steel structure is moulded and coated with electrostatic polyester powder resistant to UV rays. The parts in contact with the fluid are specially treated to improve resistance to corrosion. The special open construction allows an easy assembly and replacement of the hose and permits control of the rewinding. The hose-guide arms can be fixed in three different positions according to the hose reel installation (see A-B-C). The range is divided into several models depending on hose diameters and lengths. At request, versions equipped with special hoses can be supplied. Optional: lateral protective covers, flexible hose for the connection to the system and revolving stand.

**AVV.GR / H2O-VL**

Les enrouleurs de la gamme AVV.GR / AVV.H2O-VL sont utilisés pour distribuer des fluides en différentes conditions de pression et température. Les appareils enroulent automatiquement le tuyau grâce au ressort logé dans le tambour et permettent l'arrêt à la longueur souhaitée. La structure en acier galvanisé à chaude est moulée et vernie à poudre en polyester résistante aux rayons UV. Les composants en contact avec le fluide sont spécialement traités pour améliorer la résistance à la corrosion. Le tambour ouvert facilite le montage et le remplacement du tuyau et permet de contrôler l'enroulement. Il est possible de fixer les bras guide-tuyau en trois positions différentes pour permettre l'installation désirée (voir fig. A-B-C). La gamme est constituée de différents modèles, selon la longueur et le diamètre des tuyaux. Enrouleurs avec tuyaux spéciaux peuvent être réalisées sur requête. En option: couvercles latéraux de protection, tuyau flexible de connexion à l'installation et support pivotant.

Die Schlauchaufroller der Serie AVV.GR / AVV.H2O-VL dienen zur Abgabe von verschiedenen Flüssigkeiten bei unterschiedlichen Betriebstemperaturen und-drücken. Die Antriebsfeder in der Trommel ermöglicht das automatische Aufrollen und Arretieren des Schlauches in der gewünschten Länge. Die Stahlkonstruktion ist aus feuerverzinktem Blech, formgestanzt und lackiert mit Polyesterpulver, beständig gegen UV - Strahlen. Die Komponenten die mit der Flüssigkeit Kontakt haben sind oberflächenbehandelt zur Erhöhung der Korrosionsbeständigkeit. Die Spezialkonstruktion in offener Ausführung erleichtert die Montage/ das Ersetzen des Schlauches und ermöglicht die Sichtkontrolle beim Aufrollen. Die Führung des Schlauchauslaufs kann in 3 verschiedenen Lagen verstellt werden um somit die Montage in der gewünschten Position zu ermöglichen (siehe Abbildungen A-B-C). Je nach Durchmesser der Trommel und Länge des Schlauches setzt sich diese Serie aus verschiedenen Ausführungen zusammen. Es sind auch Ausführungen mit Spezialschläuchen auf Anfrage erhältlich. Optional: seitliche Schutzverkleidungen, Verbindungsschlauch zum Leitungsnetz und Schwenkkonsole.

Los enrolladores de la serie AVV.GR / AVV.H2O-VL están preparados para distribuir fluidos en diversas condiciones de presión y temperatura. Los enrolladores recogen automáticamente el tubo mediante un muelle situado en el tambor y permiten detenerlo en la longitud deseada. Su estructura en acero estampado, zincado y barnizado con polvo de polyester es resistente a los rayos UV. Los componentes en contacto con el fluido están sometidos a un tratamiento superficial para mejorar la resistencia a la corrosión. La especial construcción de tipo abierto facilita las operaciones de montaje y sustitución del tubo y permite controlar su recogida. Es posible fijar el soporte guía tubo en tres diversas posiciones sobre el enrollador en modo de permitir la instalación deseada (ver figuras A-B-C). En relación al diametro y la longitud del tubo la serie se compone de varios modelos. Versiones con tubos especiales pueden ser realizadas bajo pedido. Opcional: Carter lateral de protección, tubo flexible de conexión a la instalación y soporte girable.

| Fluid<br>Fluido | Max. pressure<br>Pressione max. | Code<br>Codice | Inlet Bsp<br>Entrata Gas | Outlet Bsp<br>Uscita Gas | Hose diam. Tubo<br>diam. | Hose length<br>Lungh. tubo | Weight<br>Peso | Inlet hose Tubo<br>entrata |
|---|---|---|---|---|---|---|---|---|
| Grease/Grasso | 400 Bar/5600 PSI | AVV.GR-VL4G1420 | 1/4" F<br>1/4" F | 1/4" M<br>1/4" M | 1/4"<br>1/4" | 20 m/65 ft<br>20 m/65 ft | 25 kg | TC14005 |
| Water/Acqua<br>150°C | 400 Bar/5600 PSI<br>Stainproof hose<br>Tubo antimacchia | AVV.H2O-VL4H3820<br>AVV.H2O-VL4H5120 | 3/8" F<br>3/8" F | 3/8" M<br>3/8" M | 3/8" blue<br>5/16" blue | 20 m/65 ft<br>20 m/65 ft | 25 kg | TC38005H |

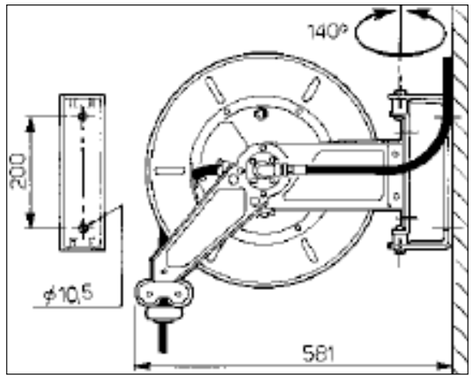


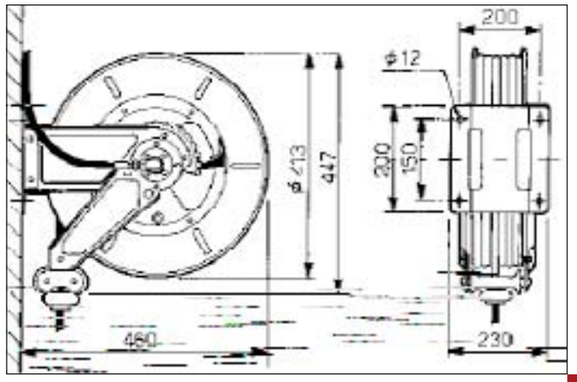

# Avvolgitori

## Hose reels

Gli avvolgitubo della serie AVV.H2O-VX sono principalmente impiegati per il lavaggio con acqua calda ad alta e bassa pressione. Gli apparecchi riavvolgono automaticamente il tubo mediante una molla situata nel tamburo e consentono di fermarlo alla lunghezza desiderata. La struttura, in lamiera d'acciaio inox AISI 304, permette l'utilizzo in ambienti in cui è richiesta una buona resistenza alla corrosione ed in particolare nelle industrie alimentari. Possono essere applicati in grandi cucine, macelli, caseifici, industrie agroalimentari, chimiche, farmaceutiche e piscine. La speciale costruzione di tipo aperto facilita le operazioni di montaggio e sostituzione del tubo e permette di controllarne il riavvolgimento. È possibile fissare i bracci guidatubo in tre diverse posizioni in modo da consentire l'installazione desiderata (vedi A-B-C). In relazione al diametro e alla lunghezza del tubo la serie si compone di vari modelli. Optional: Carter laterali di protezione, tubo flessibile di collegamento all'impianto e supporto girevole per il fissaggio a parete

The automatic hose reels of the range AVV.H2O-VX are mainly used for hot water cleaning at low and high pressure. The hose reels rewind automatically the hose by a spring located in the drum. The hose can be stopped at the desired length. Thanks to the structure made of stainless steel type AISI 304, these hose reels are the most suitable for environments requiring a good resistance to corrosion and particularly food factories. They can be used in big kitchens, slaughter houses, dairies, chemical and pharmaceutics industries, swimming pools. The special open construction allows an easy assembly and replacement of the hose and permits control of the rewinding. The hose-guide arms can be fixed in three different positions according to the hose reel installation (see A-B-C). The range is divided into several models depending on hose diameters and lengths. Optional: lateral protective covers, flexible hose for the connection to the system and revolving stand.

**AVV.H2O-VX / VLX**

Les enrouleurs de la gamme AVV.H2O-VX sont utilisés principalement pour lavage avec eau chaude à haute et basse pression. Les appareils enroulent automatiquement le tuyau grâce au ressort logé dans le tambour et permettent l'arrêt à la longueur souhaitée. La structure en acier inoxydable AISI 304 permet l'emploi de ces enrouleurs dans les milieux nécessitant une forte résistance à la corrosion et particulièrement dans l'industrie alimentaire. Ils peuvent être appliqués en grandes cuisines industrielles, abattoirs, fromageries, industries agroalimentaires, chimiques, pharmaceutiques et piscines. Le tambour ouvert facilite le montage et le remplacement du tuyau et permet de contrôler l'enroulement. Il est possible de fixer les bras guide-tuyau en trois positions différentes pour permettre l'installation désirée (voir fig. A-B-C). La gamme est constituée par différents modèles selon la longueur et le diamètre des tuyaux. En option: couvercles latéraux de protection, tuyau flexible de connexion à l'installation et support pivotant.

Die Schlauchaufroller der Serie AVV.H2O-VX werden hauptsächlich beim Waschen mit heissem, Hoch-b.z.w. Niederdruck Wasser benützt. Die Antriebsfeder in der Trommel ermöglicht das automatische Aufrollen und Arretieren des Schlauches in der gewünschten Länge. Die Konstruktion aus AISI 304 Edelstahl ermöglicht den Einsatz in Arbeitsbereichen wo erhöhte Korrosionsbeständigkeit gefordert wird wie Z.B. in der Lebensmittelindustrie, in Grossküchen, Schlachthöfen, Pharma - b.z.w. chemische Industrie, Schwimmhallen u.s.w. Die Spezialkonstruktion in offener Ausführung erleichtert die Montage/das Ersetzen des Schlauches und ermöglicht die Sichtkontrolle beim Aufrollen. Die Führung des Schlauchauslaufs kann in 3 verschiedenen Lagen verstellt werden um somit die Montage in der gewünschten Position zu ermöglichen (siehe Abbildungen A-B-C). Je nach Durchmesser der Trommel und Länge des Schlauches setzt sich diese Serie aus verschiedenen Ausführungen zusammen. Optional: seitliche Schutzverkleidungen, Verbindungsschlauch zum Leitungsnetz und schwenkbare Wandkonsole.

Los enrolladores de la serie AVV.H2O-VX están principalmente indicados para el lavado con agua caliente a alta y baja presión. Los enrolladores recogen automáticamente el tubo mediante un muelle situado en el tambor y permiten detenerlo en la longitud deseada. La estructura, en acero inoxidable AISI 304, permite su uso en ambientes donde se necesite una buena resistencia a la corrosión, en particular en la industria alimentaría. Pueden ser utilizados en grandes cocinas, mataderos, frigoríficos, industrias agroalimentarias, químicas, farmacéuticas y piscinas. La especial construcción de tipo abierto facilita las operaciones de montaje y sustitución del tubo y permite controlar su recogida. Es posible fijar el soporte guía tubo en tres diversas posiciones sobre el enrollador en modo de permitir la instalación deseada (ver figuras A-B-C). En relación al diametro y la longitud del tubo la serie se compone de varios modelos. Opcional: Carter lateral de protección, tubo flexible de conexión a la instalación y soporte girable para la fijación a pared.

| Fluid<br>Fluido | Max. pressure<br>Pressione max. | Code<br>Codice | Inlet Bsp<br>Entrata Gas | Outlet Bsp<br>Uscita Gas | Hose diam. Tubo<br>diam. | Hose length<br>Lungh. tubo | Weight<br>Peso | Inlet hose Tubo<br>entrata |
|---|---|---|---|---|---|---|---|---|
| Water/Acqua<br>150°C | 400 Bar/5600 PSI<br>Stainproof hose<br>Tubo antimacchia | AVV.H20-VX4H3810<br>AVV.H20-VX4H3815<br>AVV.H20-VX4H5110<br>AVV.H20-VX4H5115 | 3/8″F<br>3/8″F<br>3/8″F<br>3/8″F | 3/8″M<br>3/8″M<br>3/8″M<br>3/8″M | 3/8″blue<br>3/8″blue<br>5/16″blue<br>5/16″blue | 10 m/32 ft<br>15 m/50 ft<br>10 m/32 ft<br>15 m/50 ft | 20 kg | TC38005H |
| Water/Acqua<br>150°C | 400 Bar/5600 PSI<br>Stainproof hose<br>Tubo antimacchia | AVV.H20-VLX4H3820<br>AVV.H20-VLX4H5120 | 3/8″F<br>3/8″F | 3/8″M<br>3/8″M | 3/8″blue<br>5/16″blue | 20 m/65 ft<br>20 m/65 ft | 25 kg | TC38005H |

VX

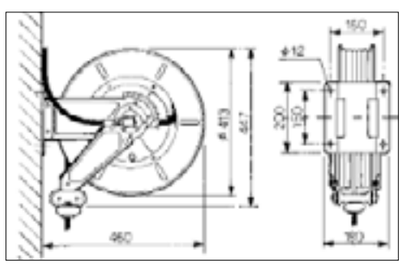

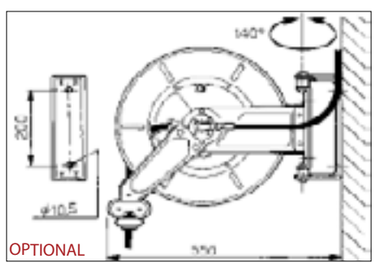

OPTIONAL

VLX

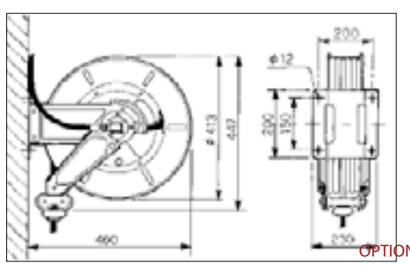

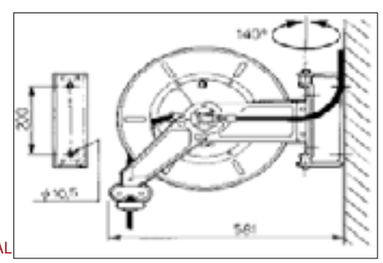

OPTIONAL



# Enrouleurs
# Aufroller
# Enrolladores

v Gli avvolgitubo della serie AVV.OIL / AVV.GR / AVV.H2O-A sono adatti per distribuire fluidi in diverse condizioni di pressione e temperatura. Gli apparecchi riavvolgono automaticamente il tubo mediante una molla situata nel tamburo e consentono di fermarlo alla lunghezza desiderata. La struttura è in lamiera d'acciaio zincata a caldo, stampata e verniciata a polvere in poliestere resistente ai raggi UV. I componenti a contatto con il fluido sono sottoposti ad un trattamento superficiale per migliorare la resistenza alla corrosione. Il supporto guidatubo può essere applicato in due diverse posizioni sull'avvolgitubo in modo da consentire l'installazione desiderata (vedi figure A-B). A seconda del diametro e della lunghezza del tubo da avvolgere la serie si suddivide in vari modelli. Versioni con tubi speciali possono essere realizzate su richiesta. Optional: tubo flessibile di collegamento all'impianto e supporto girevole.

The automatic hose reels of the range AVV.OIL / AVV.GR / AVV.H2O-A are suitable for transferring fluids at several pressures and emperatures. The hose reels rewind automatically the hose by a spring located in the drum. The hose can be stopped at the desired length. The hot-galvanized steel structure is moulded and coated with electrostatic polyester powder resistant to UV rays. The parts in contact with the fluid are specially treated to improve esistance to corrosion. The hose-guide support can be mounted in two different positions according to the hose reel installation (see A-B). The range can be divided into different models depending on hose diameters and lengths. At request, models equipped with special hoses can be supplied. Optional: flexible hose for the connection to the system and revolving stand.

**AVV.OIL / GR / H2O-A**

Les enrouleurs de la gamme AVV.OIL / AVV.GR / AVV.H2O-A sont utilisés pour distribuer des fluides en différentes conditions de pression et température. Les appareils enroulent automatiquement le tuyau grâce au ressort logé dans le tambour et permettent l'arrêt à la longueur souhaitée. La structure en acier galvanisé à chaude est moulée et vernie à poudre en polyester résistante aux rayons UV. Les composants en contact avec le fluide sont spécialement traités pour améliorer la résistance à la corrosion. Le support guide-tuyau peut être appliqué en deux différentes positions pour permettre l'installation demandée (voir fig. A-B). La gamme est constituée de différents modèles, selon la longueur et le diamètre des tuyaux. Enrouleurs avec tuyaux spéciaux peuvent être réalisés sur demande. En option: tuyau de connexion à l'installation et support pivotant.

Die Schlauchaufroller der Serie AVV.OIL / AVV.GR / AVV.H2O-A dienen zur Abgabe von verschiedenen Flüssigkeiten bei unterschiedlichen Betriebstemperaturen und-drücken. Die Antriebsfeder in der Trommel ermöglicht das automatische Aufrollen und Arretieren des Schlauches in der gewünschten Länge. Die Stahlkonstruktion ist aus feuerverzinktem Blech, formgestanzt und lackiert mit Polyesterpulver, beständig gegen UVStrahlen. Die Komponenten die mit der Flüssigkeit Kontakt haben sind oberflächenbehandelt zur Erhöhung der Korrosionsbeständigkeit. Die Führung des Schlauchauslaufs kann in 2 verschiedenen Positionen auf dem Schlauchaufroller montiert werden um somit die gewünschte Montagelage zu ermöglichen (siehe Abbildungen A-B). Je nach Durchmesser der Trommel und Länge des Schlauches setzt sich diese Serie aus verchiedenen Ausführungen zusammen. Es sind auch Ausführungen mit Spezialschläuchen auf Anfrage erhältlich. Optional: Verbindungsschlauch zum Leitungsnetz und Schwenkkonsole.

Los enrolladores de la serie AVV.OIL / AVV.GR / AVV.H2O-A están preparados para distribuir fluidos en diversas condiciones de presión y temperatura. Los enrolladores recogen automáticamente el tubo mediante un muelle situado en el tambor y permiten detenerlo en la longitud deseada. Su estructura en acero estampado, zincado y barnizado con polvo de polyester es resistente a los rayos UV. Los componentes en contacto con el fluido están sometidos a un tratamiento superficial para mejorar la resistencia a la corrosión. El soporte guía tubo puede ser colocado en dos diversas posiciones sobre el enrollador en modo de permitir la instalación deseada (ver figuras A-B). En relación al diametro y la longitud del tubo la serie se compone de varios modelos. Versiones con tubos especiales pueden ser realizadas bajo pedido. Opcional: tubo flexible de conexión a la instalación y soporte girable.

| Fluid<br>Fluido | Max. pressure<br>Pressione max. | Code<br>Codice | Inlet Bsp<br>Entrata Gas | Outlet Bsp<br>Uscita Gas | Hose diam. Tubo<br>diam. | Hose length<br>Lungh. tubo | Weight<br>Peso | Inlet hose Tubo<br>entrata |
|---|---|---|---|---|---|---|---|---|
| Oil/Olio<br>Water/Acqua<br>40°C Max. | 60 Bar/840 PSI | AVV.OIL-A603810<br>AVV.OIL-A603815<br>AVV.OIL- A601210<br>AVV.OIL-A601215 | 3/8″F<br>3/8″F<br>1/2″M<br>1/2″M | 3/8″M<br>3/8″M<br>1/2″M<br>1/2″M | 3/8″<br>3/8″<br>1/2″<br>1/2″ | 10 m/32 ft<br>15 m/50 ft<br>10 m/32 ft<br>15 m/50 ft | 20 kg | TC38005<br>TC38005<br>TC12005<br>TC12005 |
| Grease/Grasso | 400 Bar/5600 PSI | AVV.GR-A4G1410<br>AVV.GR-A4G1415 | 1/4″F<br>1/4″F | 1/4″M<br>1/4″M | 1/4″<br>1/4″ | 10 m/32 ft<br>15 m/50 ft | 20 kg | TC14005 |
| Water/Acqua<br>150°C | 400 Bar/5600 PSI<br>Stainproof hose<br>Tubo antimacchia | AVV.H20-A4H3810<br>AVV.H20-A4H3815<br>AVV.H20-A4H5110<br>AVV.H20-A4H5115 | 3/8″F<br>3/8″F<br>3/8″F<br>3/8″F | 3/8″M<br>3/8″M<br>3/8″M<br>3/8″M | 3/8″blue<br>3/8″blue<br>5/16″blue<br>5/16″blue | 10 m/32 ft<br>15 m/50 ft<br>10 m/32 ft<br>15 m/50 ft | 20 kg | TC38005H |

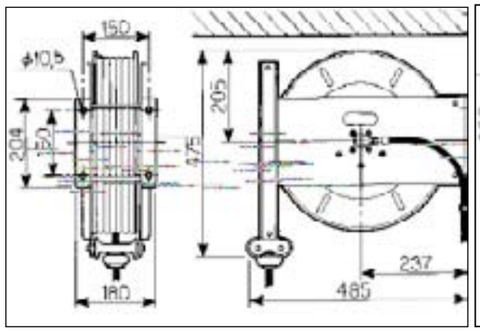

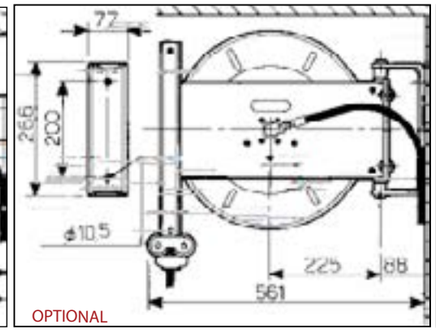

OPTIONAL

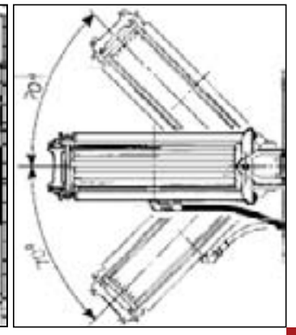

# Avvolgitori

## Hose reels

Gli avvolgitubo della serie AVV.H2O-AX sono principalmente impiegati per il lavaggio con acqua calda ad alta e bassa pressione. Gli apparecchi riavvolgono automaticamente il tubo mediante una molla situata nel tamburo e consentono di fermarlo alla lunghezza desiderata. La struttura, in lamiera d'acciaio inox AISI 304, permette l'utilizzo in ambienti in cui è richiesta una buona resistenza alla corrosione ed in particolare nelle industrie alimentari. Possono essere applicati in grandi cucine, macelli, caseifici, industrie agroalimentari, chimiche, farmaceutiche e piscine. Il supporto guidatubo può essere applicato in due diverse posizioni sull'avvolgitubo in modo da consentire l'installazione desiderata. A seconda del diametro e della lunghezza del tubo da avvolgere la serie si suddivide in vari modelli. Optional: tubo flessibile di collegamento all'impianto e supporto girevole.

The hose reels of the range AVV.H2O-AX are mainly used for hot water cleaning at low and high pressure. The hose reels rewind automatically the hose by a spring located in the drum. The hose can be stopped at the desired length. Thanks to the structure made of stainless steel type AISI 304, these hose reels are the most suitable for environments requiring a good resistance to corrosion and particularly food factories. They can be used in big kitchens, slaughter houses, dairies, chemical and pharmaceutics industries, swimming pools. The hose-guide support can be mounted in two different positions according to the hose reel installation. The range is divided into different models depending on hose diameters and lengths. Optional: flexible hose for the connection to the system and revolving stand.

**AVV.H2O-AX**

Les enrouleurs de la gamme AVV.H2O-AX sont utilisés principalement pour lavage avec eau chaude à haute et basse pression. Les appareils enroulent automatiquement le tuyau grâce au ressort logé dans le tambour et permettent l'arrêt à la longueur souhaitée. La structure acier inoxydable AISI 304 permet l'emploi de ces enrouleurs dans les milieux nécessitant une forte résistance à la corrosion et particulièrement dans l'industrie alimentaire. Ils peuvent être appliqués en cuisines industrielles, abattoirs, fromageries, industries agroalimentaires, chimiques, pharmaceutiques et piscines. Deux positions possibles du support guide tuyau pour permettre l'installation désirée. La gamme est constituée de différents modèles selon la longueur et le diamètre des tuyaux. En option: tuyau de connexion à l'installation et support pivotant.

Die Schlauchaufroller der Serie AVV.H2O-AX werden hauptsächlich beim Waschen mit heissem, Hoch - b.z.w. Niederdruck Wasser benützt. Die Antriebsfeder in der Trommel ermöglicht das automatische Aufrollen und Arretieren des Schlauches in der gewünschten Länge. Die Konstruktion aus AISI 304 Edelstahlblech ermöglicht den Einsatz in Arbeitsbereichen wo erhöhte Korrosionsbeständigkeit gefordert wird, wie z.B. in der Lebensmittelindustrie, in Grossküchen, Schlachthöfen, Pharma - b.z.w. chemische Industrie, Schwimmhallen u.s.w. Die Führung des Schlauchauslaufs kann in 2 verschiedenen Positionen auf dem Schlauchaufroller montiert werden um somit die gewünschte Montagelage zu ermöglichen. Je nach Durchmesser der Trommel und Länge des Schlauches setzt sich diese Serie aus verschiedenen Ausführungen zusammen. Optional: Verbindungsschlauch zum Leitungsnetz und schwenkbare Wandkonsole.

Los enrolladores de la serie AVV.H2O-AX están principalmente indicados para el lavado con agua caliente a alta y baja presión. Los enrolladores recogen automáticamente el tubo mediante un muelle situado en el tambor y permiten detenerlo en la longitud deseada. La estructura, en acero inoxidable AISI 304, permite su uso en ambientes donde se necesite una buena resistencia a la corrosión, en particular en la industria alimentaría. Pueden ser utilizados en grandes cocinas, mataderos, frigoríficos, industrias agroalimentarias, químicas, farmacéuticas y piscinas. El soporte guía tubo puede ser colocado en dos diversas posiciones sobre el enrollador en modo de permitir la instalación deseada. En relación al diametro y la longitud del tubo la serie se compone de varios modelos. Opcional: Tubo flexible de conexión a la instalación y soporte girable.

| Fluid<br>Fluido | Max. pressure<br>Pressione max. | Code<br>Codice | Inlet Bsp<br>Entrata Gas | Outlet Bsp<br>Uscita Gas | Hose diam. Tubo diam. | Hose length<br>Lungh. tubo | Weight<br>Peso | Inlet hose Tubo<br>entrata |
|---|---|---|---|---|---|---|---|---|
| Water/Acqua<br>150°C | 400 Bar/5600 PSI<br>Stainproof hose<br>Tubo antimacchia | AVV.H2O-AX4H3810<br>AVV.H2O-AX4H3815<br>AVV.H2O-AX4H5110<br>AVV.H2O-AX4H5115 | 3/8" F<br>3/8" F<br>3/8" F<br>3/8" F | 3/8" M<br>3/8" M<br>3/8" M<br>3/8" M | 3/8" blue<br>3/8" blue<br>5/16" blue<br>5/16" blue | 10 m/32 ft<br>15 m/50 ft<br>10 m/32 ft<br>15 m/50 ft | 20 kg | TC38005H |

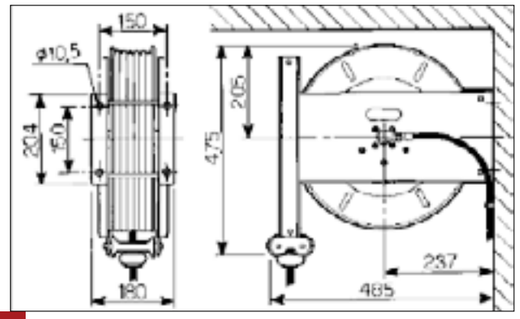


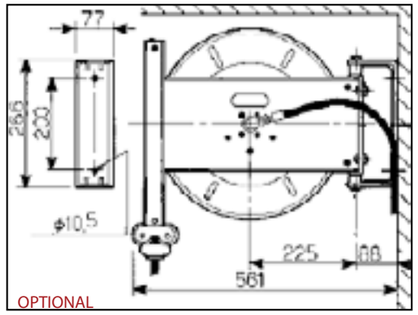


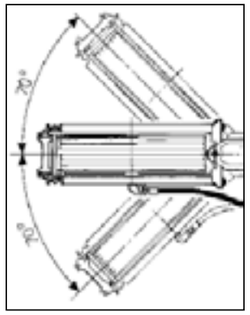




# Enrouleurs
# Aufroller
# Enrolladores

Gli avvolgitubo della serie AVV.H2O-ALX sono principalmente impiegati per il lavaggio con acqua calda ad alta e bassa pressione. Gli apparecchi riavvolgono automaticamente il tubo mediante una molla situata nel tamburo e consentono di fermarlo alla lunghezza desiderata. La struttura, in lamiera d'acciaio inox AISI 304 permette l'utilizzo in ambienti in cui è richiesta una buona resistenza alla corrosione ed in particolare nelle industrie alimentari. Possono essere applicati in grandi cucine, macelli, caseifici, industrie agroalimentari, chimiche, farmaceutiche e piscine. Il supporto guidatubo può essere applicato in due diverse posizioni sull'avvolgitubo in modo da consentire l'installazione desiderata (vedi figure A - B). A seconda del diametro e della lunghezza del tubo da avvolgere la serie si suddivide in vari modelli. Optional: tubo flessibile di collegamento all'impianto e supporto girevole.

The automatic hose reels range AVV.H2O-ALX are mainly used for hot water cleaning at low and high pressure. The hose reels rewind automatically the hose by a spring located in the drum. The hose can be stopped at the desired length. Thanks to the structure made of stainless steel type AISI 304, these hose reels are the most suitable for environments requiring a good resistance to corrosion and particularly food factories. They can be used in big kitchens, slaughter houses, dairies, chemical and pharmaceutics industries, swimming pools. The hose-guide support can be mounted in two different positions according to the hose reel installation (see A-B). The range is divided into several models depending on hose diameters and lengths. Optional: flexible hose for the connection to the system and revolving stand.

**AVV.H2O-ALX**

Les enrouleurs de la gamme AVV.H2O-ALX sont utilisés principalement pour lavage avec eau chaude à haute et basse pression. Les appareils enroulent automatiquement le tuyau grâce au ressort logé dans le tambour et permettent l'arrêt à la longueur souhaitée. La structure acier inoxydable AISI 304 permet l'emploi de ces enrouleurs dans les milieux nécessitant une forte résistance à la corrosion et particulièrement dans l'industrie alimentaire. Ils peuvent être appliqués en cuisines industrielles, abattoirs, fromageries, industries agroalimentaires, chimiques, pharmaceutiques et piscines. Deux positions possibles du support guide tuyau pour permettre l'installation désirée (voir fig. A-B). La gamme est constituée de différents modèles selon la longueur et le diamètre des tuyaux. En option: tuyau de connexion à l'installation et support pivotant

Die Schlauchaufroller der Serie AVV.H2O-ALX werden hauptsächlich beim Waschen mit heissem, Hoch - b.z.w. Niederdruck Wasser benützt. Die Antriebsfeder in der Trommel ermöglicht das automatische Aufrollen und Arretieren des Schlauches in der gewünschten Länge. Die Konstruktion aus AISI 304 Edelstahlblech ermöglicht den Einsatz in Arbeitsbereichen wo erhöhte Korrosionsbeständigkeit gefordert wird, wie z.B. in der Lebensmittelindustrie, in Grossküchen, Schlachthöfen, Pharma - b.z.w. chemische Industrie, Schwimmhallen u.s.w. Die Führung des Schlauchauslaufs kann in 2 verschiedenen Positionen auf dem Schlauchaufroller montiert werden um somit die gewünschte Montagelage zu ermöglichen (siehe Abbildungen A-B). Je nach Durchmesser der Trommel und Länge des Schlauches setzt sich diese Serie aus verschiedenen Ausführungen zusammen. Optional: Verbindungsschlauch zum Leitungsnetz und schwenkbare Wandkonsole.

Los enrolladores de la serie AVV.H2O-ALX están principalmente indicados para el lavado con agua caliente a alta y baja presión. Los enrolladores recogen automáticamente el tubo mediante un muelle situado en el tambor y permiten detenerlo en la longitud deseada. La estructura, en acero inoxidable AISI 304, permite su uso en ambientes donde se necesite una buena resistencia a la corrosión, en particular en la industria alimentaría. Pueden ser utilizados en grandes cocinas, mataderos, frigoríficos, industrias agroalimentarias, químicas, farmacéuticas y piscinas. El soporte guía tubo puede ser colocado en dos diversas posiciones sobre el enrollador en modo de permitir la instalación deseada (ver figuras A-B). En relación al diametro y la longitud del tubo la serie se compone de varios modelos. Opcional: Tubo flexible de conexión a la instalación y soporte girable.

| Fluid<br>Fluido | Max. pressure<br>Pressione max. | Code<br>Codice | Inlet Bsp<br>Entrata Gas | Outlet Bsp<br>Uscita Gas | Hose diam. Tubo diam. | Hose length<br>Lungh. tubo | Weight<br>Peso | Inlet hose Tubo<br>entrata |
|---|---|---|---|---|---|---|---|---|
| Water/Acqua<br>150°C | 400 Bar/5600 PSI<br>Stainproof hose<br>Tubo antimacchia | AVV.H2O-ALX4H3820<br>AVV.H2O-ALX4H5120 | 3/8" F<br>3/8" F | 3/8" M<br>3/8" M | 3/8" blue<br>5/16" blue | 20 m/65 ft<br>20 m/65 ft | 25 kg | TC38005H |

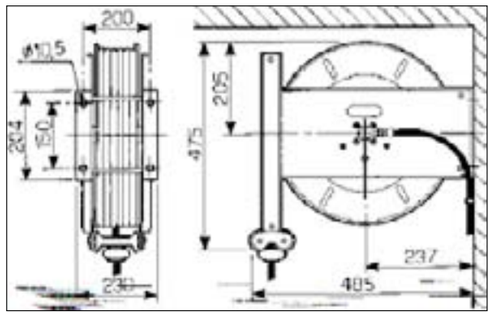


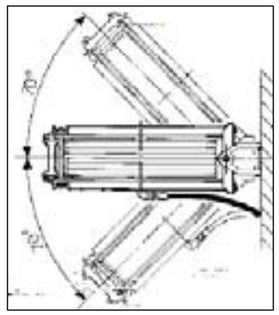


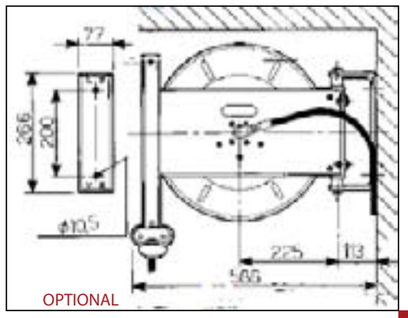

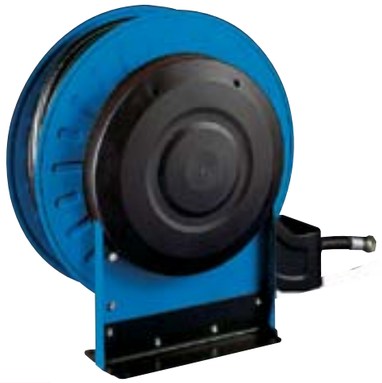

Gli avvolgitubo della serie AVV.OIL / AVV.GR / AVV.H2O-BG sono stati costruiti per avvolgere tubi flessibili fino a 1″ di diametro e sono adatti per distribuire fluidi in diverse condizioni di pressione e temperatura. Gli apparecchi riavvolgono automaticamente il tubo mediante una molla situata esternamente al tamburo e consentono di fermarlo alla lunghezza desiderata. La struttura è in lamiera d'acciaio zincata a caldo, stampata e verniciata a polvere in poliestere resistente ai raggi UV. I componenti a contatto con il fluido sono sottoposti ad un trattamento superficiale per migliorare la resistenza alla corrosione. La rotazione del tamburo avviene su cuscinetti a sfera per ridurre l'attrito e migliorare la funzionalità. È possibile fissare il braccio guidatubo in tre diverse posizioni in modo da consentire l'installazione desiderata. I modelli completi di tubo di distribuzione sono forniti con il tubo flessibile di collegamento all'impianto. Optional: supporto girevole.

The automatic hose reels of the range AVV.OIL / AVV.GR / AVV.H2O-BG have been designed to rewind flexible hoses with diameters up to 1″ and are suitable for distribution of fluids at different pressure and temperature conditions. The hose reels rewind automatically the hose by a spring located on the body-side. The hose can be stopped at the desired length. The hot-galvanized steel structure is moulded and coated with electrostatic polyester powder resistant to UV rays. The parts in contact with the fluid are specially treated to improve resistance to corrosion. The drum rotates on ball bearings to reduce friction and to improve functionality. The hose-guide arm can be fixed in three different positions according to the hose reel installation. The models with distribution hose are supplied complete with the flexible hose for the connection to the system. Optional: revolving stand.

## AVV.OIL / GR / H2O-BG

Les enrouleurs de la gamme AVV.OIL / AVV.GR / AVV.H2O-BG ont été conçus pour enrouler des tuyaux flexibles avec diamètre jusqu'à 1″ et ils sont utilisés pour distribuer des fluides en différentes conditions de pression et température. Les appareils enroulent automatiquement le tuyau grâce au ressort logé à l'extérieur du tambour et permettent l'arrêt à la longueur souhaitée. La structure en acier galvanisé à chaude est moulée et vernie à poudre en polyester résistante aux rayons UV. Les composants en contact avec le fluide sont spécialement traités pour améliorer la résistance à la corrosion. La rotation à billes du tambour permet de réduire la friction et d'améliorer la fonctionnalité. Il est possible de fixer les bras guidetuyau en trois positions différentes pour permettre l'installation désirée. Les modèles livrés avec tuyau de distribution sont fournis avec le tuyau flexible de connexion à l'installation. En option: support pivotant.

Die Schlauchaufroller der Serie AVV.OIL / AVV.GR / AVV.H2O-BG können Schläuchen bis 1″ Durchmesser aufnehmen und verschiedene Flüssigkeiten bei unterschiedlichen Betriebstemperaturen und - drücken abgeben. Die Antriebsfeder auf der Trommelaussenseite angebracht ermöglicht das automatische Aufrollen und Arretieren des Schlauches in der gewünschten Länge. Die Stahlkonstruktion ist aus feuerverzinktem Blech, formgestanzt und lackiert mit Polyesterpulver, beständig gegen UV- Strahlen. Die Komponenten die mit der Flüssigkeit Kontakt haben sind oberflächenbehandelt zur Erhöhung der Korrosionsbeständigkeit. Die Schlauchtrommel ist kugelgelagert zur Verringerung der Reibung und für eine Verbesserung des Betriebs. Die Führung des Schlauchauslaufs kann in 3 verschiedenen Lagen verstellt werden um somit die Montage in der gewünschten Position zu ermöglichen. Die Aufroller werden komplett mit Abgabeschlauch geliefert und sind inklusiv des Verbindungsschlauches zum Leitungsnetz versehen. Optional: Schwenkkonsole.

Los enrolladores de la serie AVV.OIL / AVV.GR / AVV.H2O-BG están construidos para recoger tubo flexible de hasta 1″ de diametro y están preparados para distribuir diversos fluidos en diversas condiciones de presión y temperatura. Los enrolladores recogen automáticamente el tubo mediante un muelle situado externamente al tambor y permiten detenerlo en la longitud deseada. Su estructura en acero estampado, zincado y barnizado con polvo de polyester es resistente a los rayos UV. Los componentes en contacto con el fluido están sometidos a un tratamiento superficial para mejorar la resistencia a la corrosión. La rotación del tambor se consigue mediante rodamientos para facilitar su movilidad y mejorar su funcionalidad. Es posible fijar soporte guía tubo en tres diversas posiciones sobre el enrollador en modo de permitir la instalación deseada. Los modelos completos de tubo de distribución se suministran también con tubo flexible de conexión al sistema. Opcional: Soporte girable

| Fluid<br>Fluido | Max. pressure<br>Pressione max. | Code<br>Codice | Inlet Bsp<br>Entrata Gas | Outlet Bsp<br>Uscita Gas | Hose diam. Tubo diam. | Hose length<br>Lungh. tubo | Weight<br>Peso |
|---|---|---|---|---|---|---|---|
| Oil/Olio<br>Water/Acqua<br>40°C Max. | 60 Bar/840 PSI | AVV.OIL-BG601225<br>AVV.OIL-BG601230<br>AVV.OIL-BG605825<br>AVV.OIL-BG603420<br>AVV.OIL-BG600115 | 1/2″ F<br>1/2″ F<br>1/2″ F<br>3/4″ F<br>1″F | 1/2″ F<br>1/2″ F<br>1/2″ F<br>3/4″ F<br>1″F | 1/2″<br>1/2″<br>5/8″<br>3/4″<br>1″ | 25 m/80 ft<br>30 m/100 ft<br>25 m/80 ft<br>20 m/65 ft<br>15 m/50 ft | 45 kg |
| Grease/Grasso | 400 Bar/5600 PSI | AVV.GR-BG4G3825<br>AVV.GR-BG4G3830 | 3/8″ F<br>3/8″ F | 3/8″ F<br>3/8″ F | 3/8″ F<br>3/8″ F | 25 m/80 ft<br>30 m/100 ft | 45 kg |
| Water/Acqua<br>150°C | 400 Bar/5600 PSI<br>Stainproof hose<br>Tubo antimacchia | AVV.H2O-BG4H3825<br>AVV.H2O-BG4G3830 | 3/8″ F<br>3/8″ F | 3/8″ F<br>3/8″ F | 3/8″ blue<br>3/8″ blue | 25 m/80 ft<br>30 m/100 ft | 45 kg |
| | 300 Bar/4200 PSI<br>Stainproof hose<br>Tubo antimacchia | AVV.H2O-BG3H1225<br>AVV.H2O-BG3H1230 | 1/2″ F<br>1/2″ F | 1/2″ F<br>1/2″ F | 1/2″ blue<br>1/2″ blue | 25 m/80 ft<br>30 m/100 ft | |

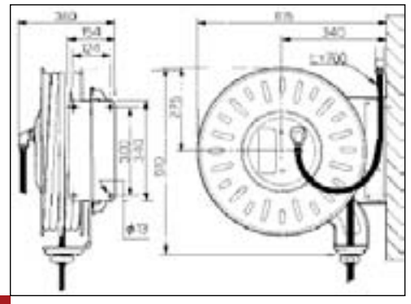

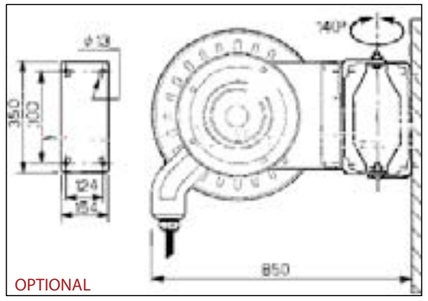






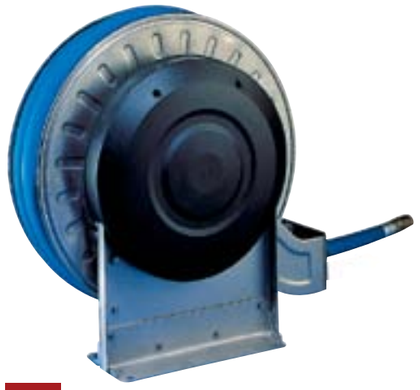

Gli avvolgitubo della serie AVV.H2O-BGX sono principalmente impiegati per il lavaggio con acqua calda ad alta e bassa pressione. Sono adatti per avvolgere tubi flessibili fino a 1″ di diametro. Gli apparecchi riavvolgono automaticamente il tubo mediante una molla situata esternamente al tamburo e consentono di fermarlo alla lunghezza desiderata. La struttura, in lamiera d'acciaio inox AISI 304 permette l'utilizzo in ambienti in cui è richiesta una buona resistenza alla corrosione ed in particolare nelle industrie alimentari. Possono essere applicati in grandi cucine, macelli, caseifici, industrie agroalimentari, chimiche, farmaceutiche e piscine. La rotazione del tamburo avviene su cuscinetti a sfera per ridurre l'attrito e migliorare la funzionalità. È possibile fissare il braccio guidatubo in tre diverse posizioni in modo da consentire l'installazione desiderata. I modelli completi di tubo di distribuzione sono forniti con il tubo flessibile di collegamento all'impianto. Optional: supporto girevole.

The hose reels of the range AVV.H2O-BGX are mainly used for hot water cleaning at low and high pressure. They are suitable for flexible hoses with diameters up to 1″. The hose reels rewind automatically the hose by a spring located on the body-side. The hose can be stopped at the desired length. Thanks to the structure made of stainless steel type AISI 304, these hose reels are the most suitable for environments requiring a good resistance to corrosion and particularly food factories. They can be used in big kitchens, slaughter houses, dairies, chemical and pharmaceutics industries, swimming pools. The drum rotates on ball bearings to reduce friction and to improve functionality. The hose-guide arm can be fixed in three different positions according to the hose reel installation. The models with distribution hose are supplied complete with the flexible hose for the connection to the system. Optional: revolving stand.

## AVV.H2O-BGX

Les enrouleurs de la gamme AVV.H2O-BGX sont utilisés principalement pour lavage avec eau chaude à haute et basse pression. Ils ont été conçus pour enrouler des tuyaux flexibles avec diamètre jusqu'à 1″. Les appareils enroulent automatiquement le tuyau grâce au ressort logé à l'extérieur du tambour et permettent l'arrêt à la longueur souhaitée. La structure en acier inoxydable AISI 304 permet l'emploi de ces enrouleurs dans les milieux nécessitant une forte résistance à la corrosion et particulièrement dans l'industrie alimentaire. Ils peuvent être appliqués en cuisines industrielles, abattoirs, fromageries, industries agroalimentaires, chimiques, pharmaceutiques et piscines. Les composants en contact avec le fluide sont spécialement traités pour améliorer la résistance à la corrosion. La rotation à billes du tambour permet de réduire la friction et d'améliorer la fonctionnalité. Il est possible de fixer les bras guidetuyau en trois positions différentes pour permettre l'installation desirée. Les modèles livrés avec tuyau de distribution sont fournis avec le tuyau flexible de connexion à l'installation. En option: support pivotant.

Die Schlauchaufroller der Serie AVV.H2O-BGX werden hauptsächlich beim Waschen mit heissem, Hoch-b.z.w. Niederdruck Wasser benützt und können Schläuchen bis 1″ Durchmesser aufnehmen. Die Antriebsfeder auf der Trommelaussenseite angebracht ermöglicht das automatische Aufrollen und Arretieren des Schlauches in der gewünschten Länge. Die Konstruktion aus AISI 304 Edelstahl ermöglicht den Einsatz in Arbeitsbereichen wo erhöhte Korrosionsbeständigkeit gefordert wird, wie z.B. in der Lebensmittelindustrie, in Grossküchen, Schlachthöfe, Pharma-b.z.w. chemische Industrie, Schwimmhallen u.s.w. Die Schlauchtrommel ist kugelgelagert zur Verringerung der Reibung und für eine Verbesserung des Betriebs. Die Führung des Schlauchauslaufs kann in 3 verschiedenen Lagen verstellt werden um somit die Montage in der gewünschten Position zu ermöglichen. Die Aufroller werden komplett mit Abgabeschlauch geliefert und sind inklusiv des Verbindungsschlauchs zum Leitungsnetz versehen. Optional: Schwenkkonsole.

Los enroladores de la serie AVV.H2O-BGX están principalmente indicados para el lavado con agua caliente a alta y baja presión y están construidos para recoger tubo flexible de hasta 1″ de diametro. Los enrolladores recogen automáticamente el tubo mediante un muelle situado externamente al tambor y permiten detenerlo en la longitud deseada. La estructura, en acero inoxidable AISI 304, permite su uso en ambientes donde se necesite una buena resistencia a la corrosión, en particular en la industria alimentaría. Pueden ser utilizados en grandes cocinas, mataderos, frigoríficos, industrias agroalimentarias, químicas, farmacéuticas y piscinas. La rotación del tambor se consigue mediante rodamientos para facilitar su movilidad y mejorar su funcionalidad. Es posible fijar soporte guía tubo en tres diversas posiciones sobre el enrollador en modo de permitir la instalación deseada. Los modelos completos de tubo de distribución se suministran también con tubo flexible de conexión al sistema. Opcional: Soporte girable.

| Fluid<br>Fluido | Max. pressure<br>Pressione max. | Code<br>Codice | Inlet Bsp<br>Entrata Gas | Outlet Bsp<br>Uscita Gas | Hose diam. Tubo diam. | Hose length<br>Lungh. tubo | Weight<br>Peso |
|---|---|---|---|---|---|---|---|
| Water/Acqua<br>150°C | 400 Bar/5600 PSI<br>Stainproof hose<br>Tubo antimacchia | AVV.H2O-BGX4H3825<br>AVV.H2O-BGX4H3830 | 3/8″ F<br>3/8″ F | 3/8″ F<br>3/8″ F | 3/8″ blue<br>3/8″ blue | 25 m/80 ft<br>30 m/100 ft | 45 kg |
| | 300 Bar/4200 PSI<br>Stainproof hose<br>Tubo antimacchia | AVV.H2O-BGX3H1225<br>AVV.H2O-BGX3H1230 | 1/2″ F<br>1/2″ F | 1/2″ F<br>1/2″ F | 1/2″ blue<br>1/2″ blue | 25 m/80 ft<br>30 m/100 ft | |

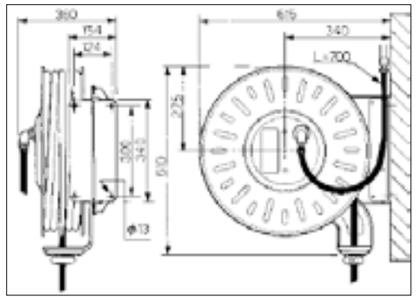

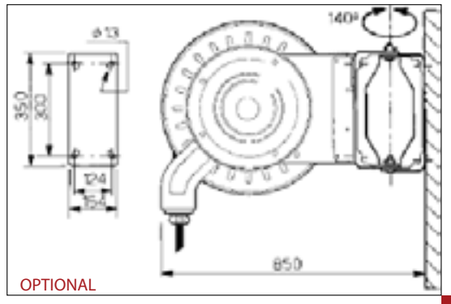

# Stoccaggio Fluidi e accessori

## Tanks and accessories

Citernes et accessoires
Behälter und Zubehor
Cisternas y acesorios

OD-ST-700/2 - 1000/2 - 1500/2

Cisterna metallica a doppia parete per 700 lt - 1000 lt - 1500 lt

Double wall container for 700 lt - 1000 lt - 1500 lt

Cuve a double paroie pour 700 lt - 1000 lt - 1500 lt

Stahl-Öltank, doppelwandig für 700 lt - 1000 lt - 1500 lt

Cisterna en chapa de acero en doble pared para 700 lt - 1000 lt - 1500 lt

OD-ST-1000 / 1500 / 2000 / 3000 / 4000 / 5000 / 6000

Cisterna monoparete con bacino di contenimento del 100% del fluido

Single wall container with 100% containment tank

Cuve avec bac de rétention

Stahl-Öltank mit 100% Flussigkeit Behälter

Cisterna con contenedor del 100% del fluido

OD-ST-301/302/304/304F/308F

Bacino di contenimento

Containment tank

Bac de rétention

Behälter für Einzelwandig Öltank

Contenedor para cisternas mono-cámara

OD-ST-3010

Bacino di contenimento

Containment tank

Bac de rétention

Behälter für Einzelwandig Öltank

Contenedor para cisternas mono-cámara

OD-ST-1MC / 2MC / 3MC / 4MC / 5MC / 10MC/13MC / 15MC / 20MC

Cisterna da interro

Fluid container for underground installation

Citerne enterrée

Unterflur Öltank

Cisterna bajo el suelo

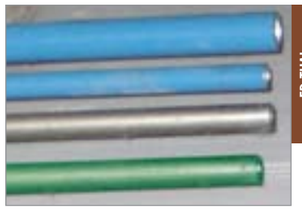

FD-TUAL

Tubazione in alluminio per aria compressa e fluidi vari

Aluminium ducting for compressed air and various fluids.

Reseau en aluminium pour air comprimé et fluides differents

Aluminium Rohrleitung für Druckluft und verschiedene Flussigkeiten

Tuberia de aluminio para aire comprimido y fluidos varios

ODTR

Tubazione in acciaio bonderizzato per distribuzione olio fino ad una pressione di 180 bar

Chemical treated steel ducting for oil transport up to 180 bar

Reseau en acier special pour la distribution d'huil jusq'à une pression de 180 bar

Stahl Rohrleitung für Oelversorgung biz zum eine Max Druck von 180 bar

Tuberia de acero tratado quimicamente para el suministro de aceite hasta una presión de 180 bar

# FILCAR S.p.A. è certificata ISO 9001 : 2008

***Filcar Spa is a ISO-9001:2008 certified company***
***Filcar S.p.A. est certifiée ISO-9001 : 2008***
***Filcar SpA ist nach ISO-9001:2008 zertifiziert***
***Filcar Spa tiene la certificación ISO-9001:2008***

**FILCAR S.p.A.**
via G. Balla, 18
42124 - REGGIO EMILIA
**ITALY**
Tel. +39-0522-941881
Fax. +39-0522-942291
Tel. +39-0522-941167
Fax. +39-0522-494035
www.filcar.eu
commit@filcar.it
export@filcar.it

**FILCAR S.A.R.L.**
71, Rue de Malacombe
38070 - ST. QUENTIN
FALLAVIER - LYON
**FRANCE**
Tel. +33-0474-944064
Fax. +33-0474-942931
www.filcar.fr
contact@filcar.fr

**FILCAR Engineering S.L.**
Pº Quince de Mayo, 2 – 2ºA
28019 - MADRID
**ESPAÑA**
Tel +34-606-316420
Tel +39-0522-941167
Fax +39-0522-494035
www.filcar.es
export@filcar.it

**FILCAR G.m.b.H.**
via G. Balla, 18
42124 -REGGIO EMILIA
**ITALY**
Tel. +39-0522-941881
Fax. +39-0522-942291
Tel. +39-0522-941167
Fax. +39-0522-494035
www.filcar.eu
export@filcar.it

CAT-FLUID-04/2012